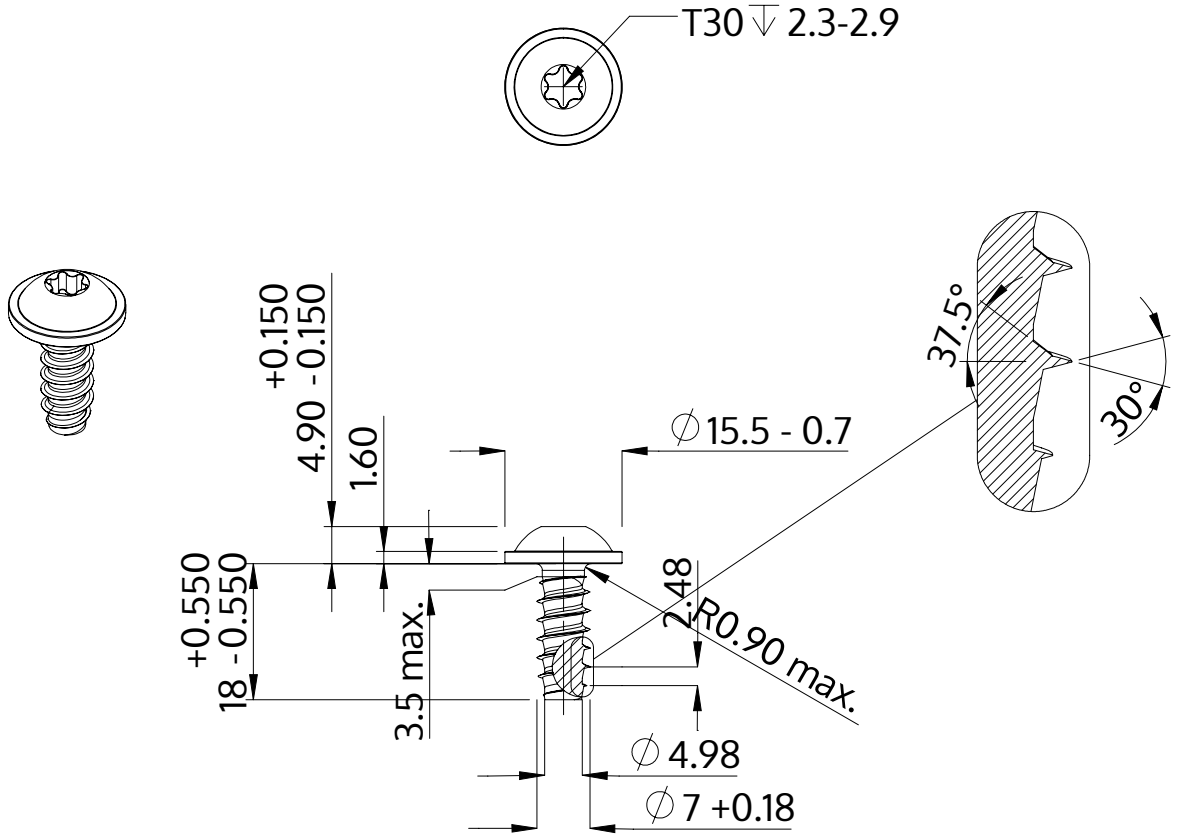

Descrizione	STP38 7.0x18.0 - T30
Materiale	acciaio inossidabile A2
Superficie	bianco-decapato e passivato
Peso	7.204 kg / 1000 pezzi

SCREWERK	**STP380700180E**	
Disegno metrico A4	Scala None:1	2024-04