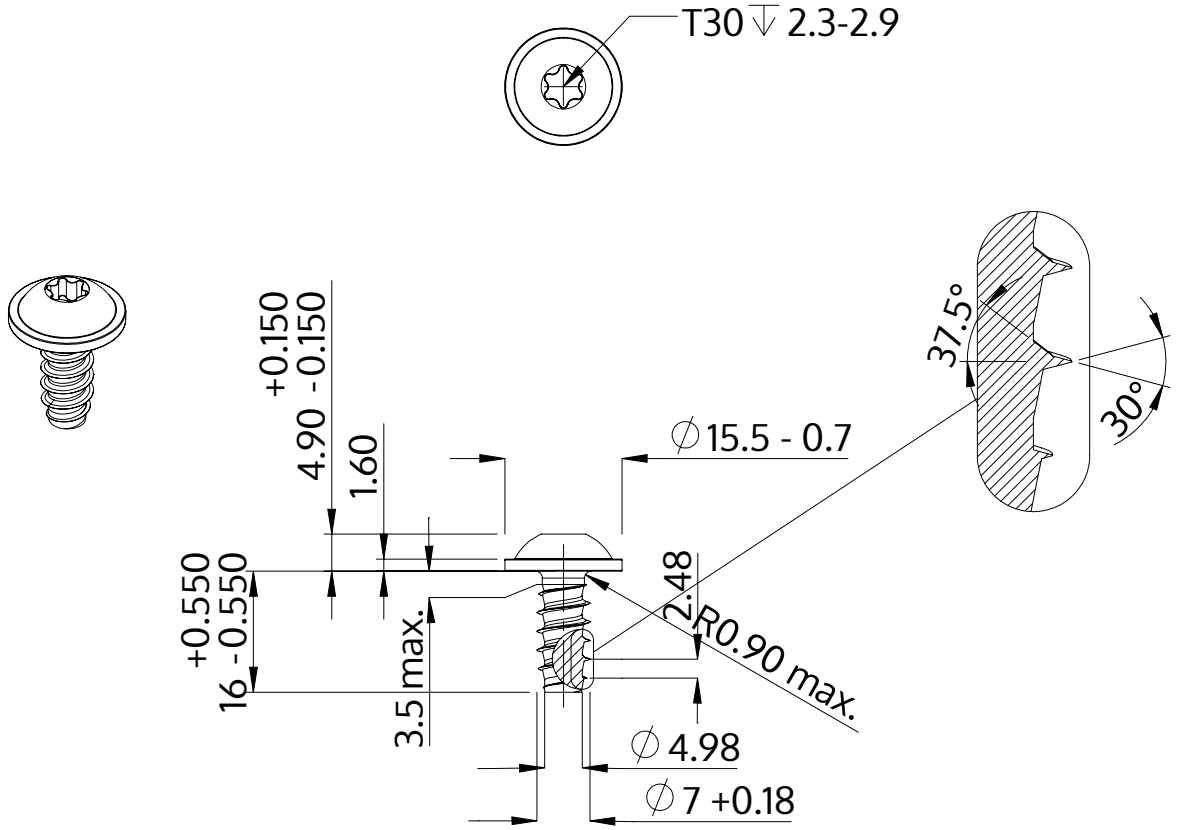

Описание	STP38 7.0x16.0 - T30
Материал	сталь, упрочненная
Поверхность	Оцинковка 5-7µm, термообработка,синий / прозрачный пассивация
Вес	6.826 kg / 1000 Штука

SCREWERK	**STP380700160S**	
Метрический чертеж A4	Шкала 1:1	2024-10