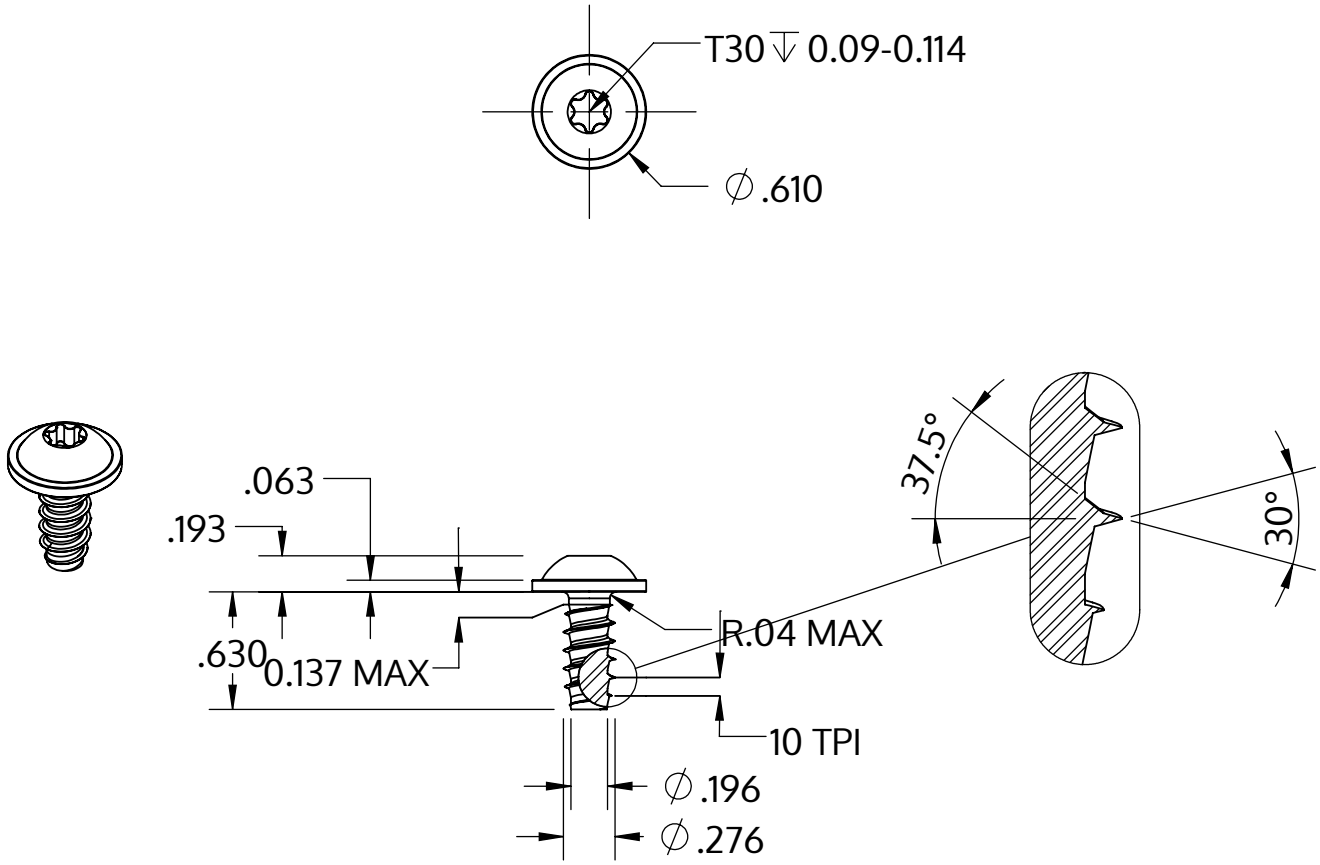

Metric size	M7 x 2.48 mm
US size (converted)	#0.275-10
	Tolerances [inch]
Length	+/- 0.021
Head diameter	+0 / -0.027
Head height	+/- 0.005
Thread diameter	+0.007 / -0

Description	STP38 7.0x16.0 - T30
Matière	acier inoxydable A2
Surface	brillant décapé et passivé
Poids	6.826 kg / 1000 Unité

SCREWERK	**STP380700160E**	
_Zoll Zeichnung Größe A	Redimensionner 1:1	2024-10