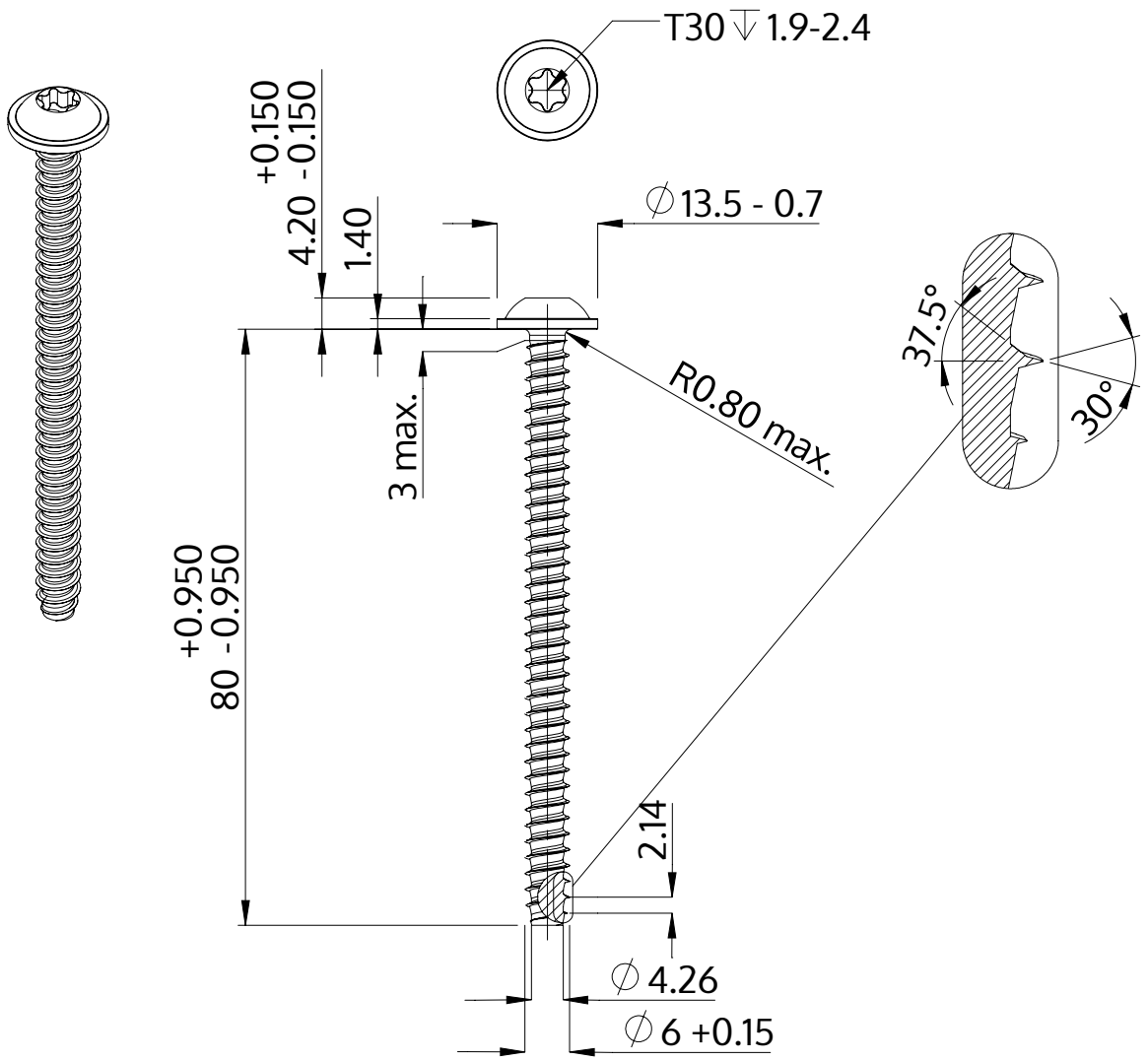

Описание	STP38 6.0x80.0 - T30
Материал	сталь, упрочненная
Поверхность	ZnNi, черная пассивировка+отжиг+масло
Вес	13.248 kg / 1000 Штука

SCREWERK	**STP380600800B**	
Метрический чертеж A4	Шкала 1:1	2024-10