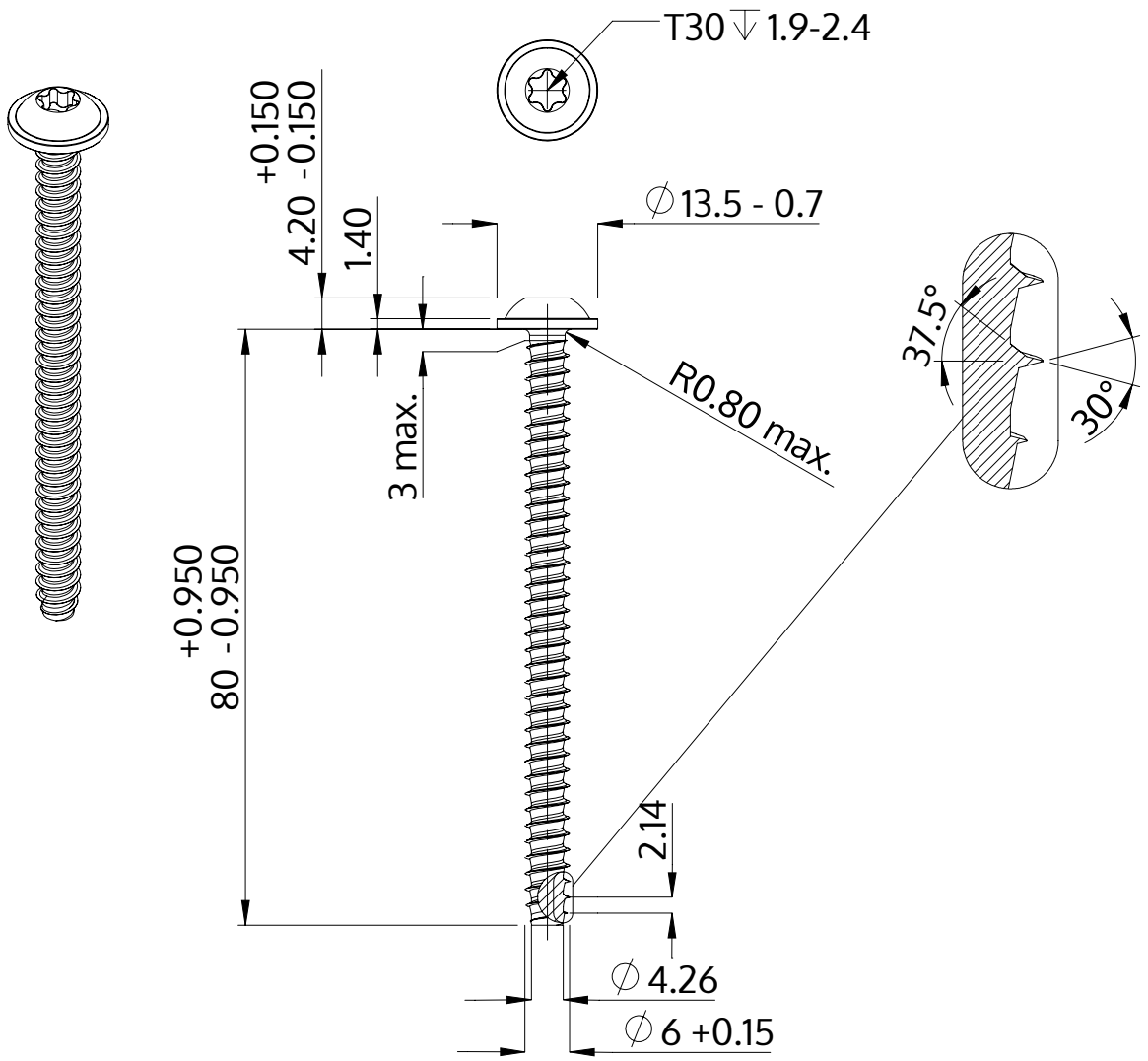

Descrição	STP38 6.0x80.0 - T30
Material	aço, endurecido
Superfície	Zincado Niquelado Galvanizado, Passivado negro
Peso	13.248 kg / 1000 peças

SCREWERK	**STP380600800B**	
Desenho Métrico A4	Escala None:1	2024-04