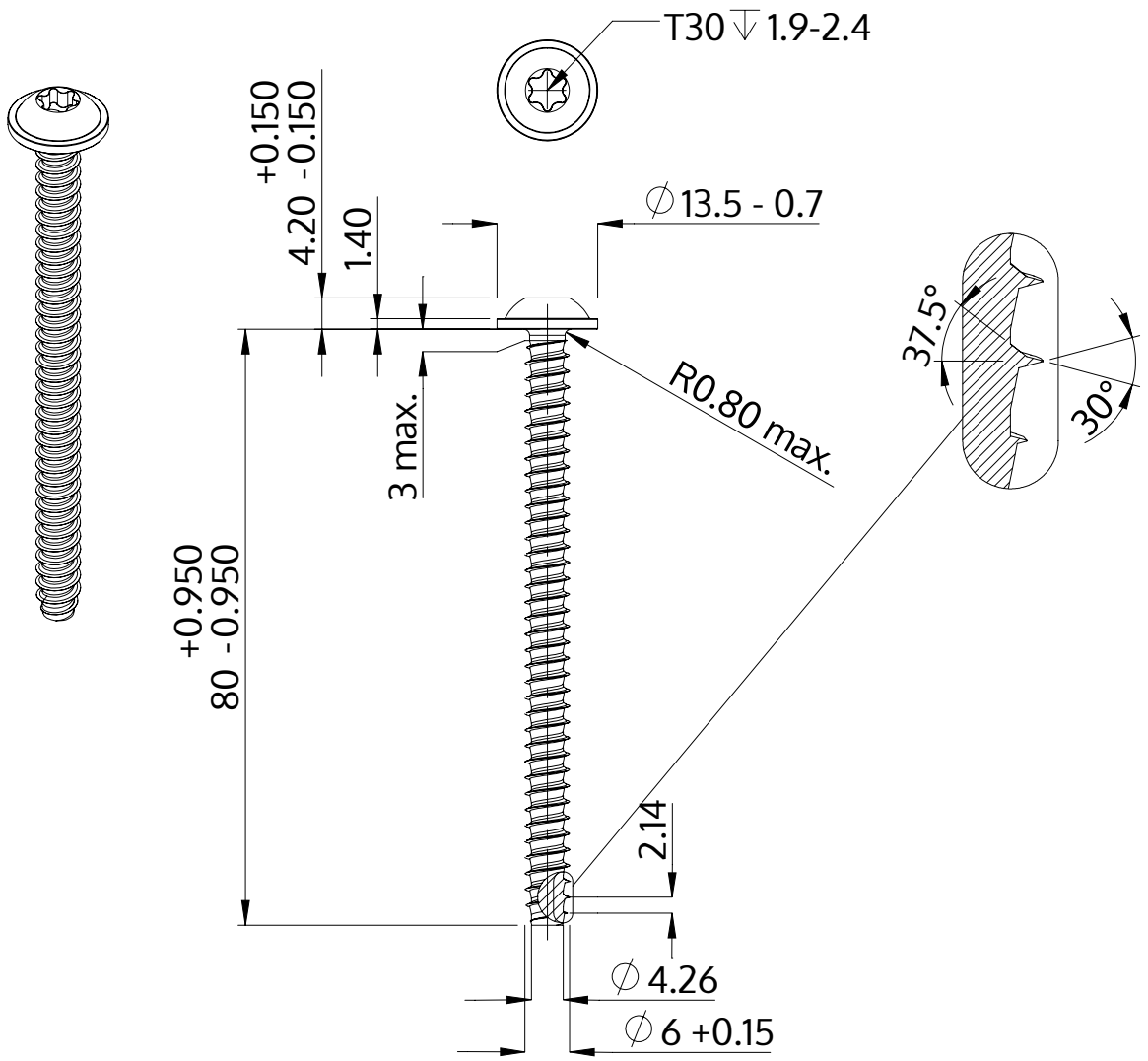

Beschrijving	STP38 6.0x80.0 - T30
Materiaal	veredeld staal
Oppervlak	ZnNi zwart-gepassiveerd, getempert, verzegeld
Gewicht	13.248 kg / 1000 stuk

SCREWERK	**STP380600800B**	
Metrische tekening A4	Schaal 1:1	2024-10