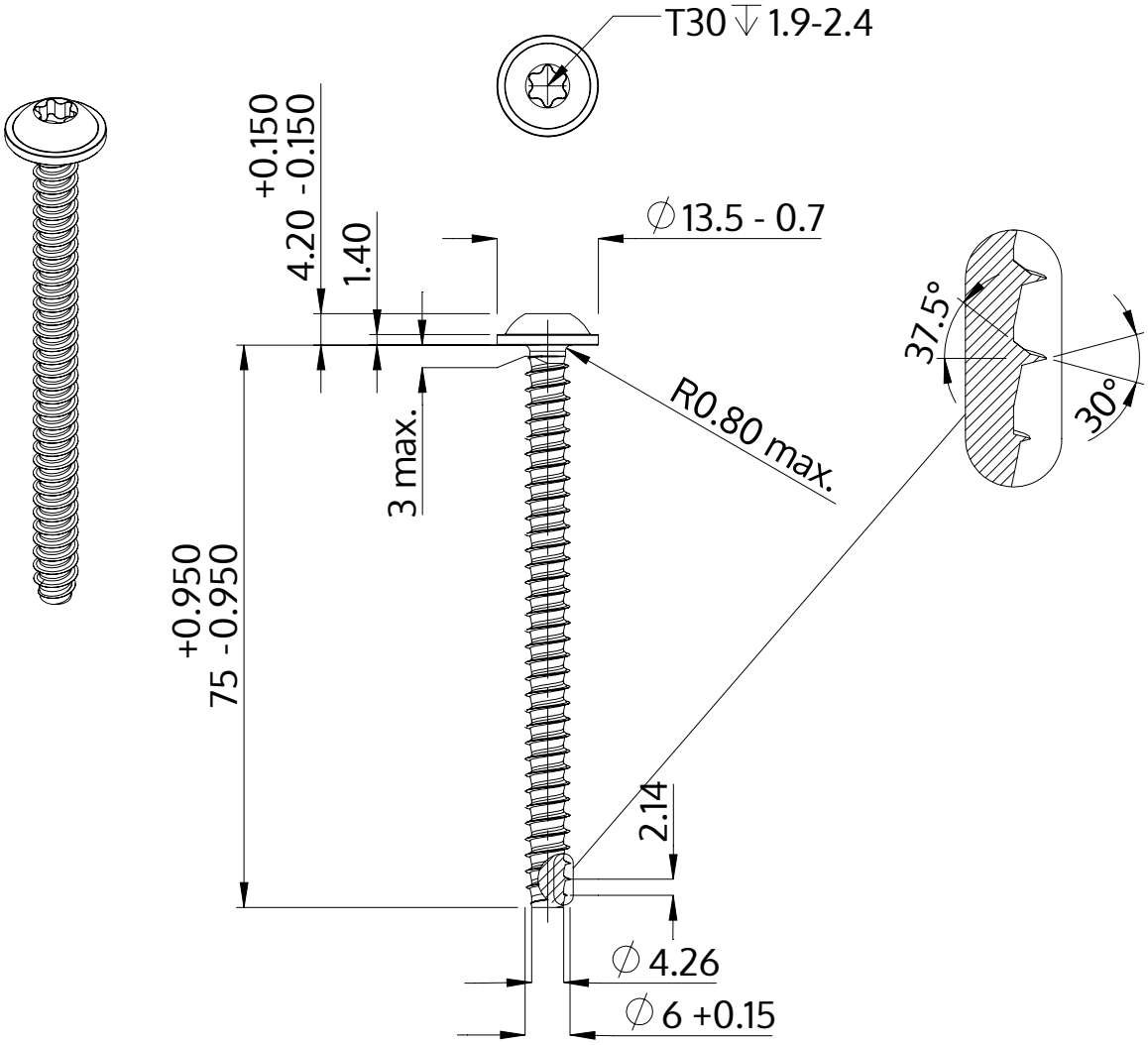

Beskrivning	STP38 6.0x75.0 - T30
Material	stål, härdat
Yta	förzinkad 5-7 µm, härdad, blå/transparent passiviserad
Vikt	12.570 kg / 1000 styck

SCREWERK	**STP380600750S**	
Metrisk skiss A4	Skala None:1	2024-04