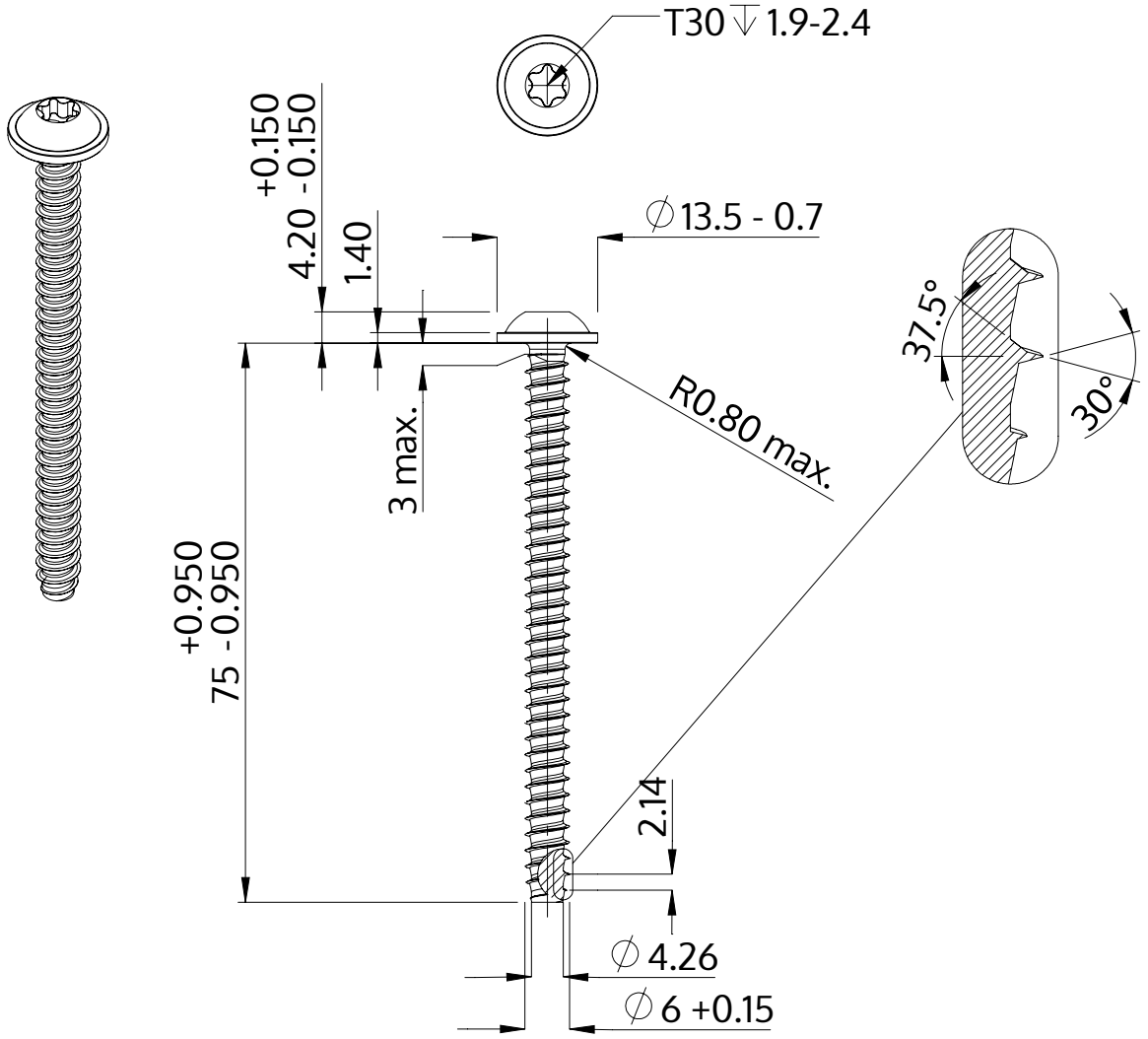

Descripción	STP38 6.0x75.0 - T30
Material	Acero, endurecido
Superficie	galvanizado 5-7 micras, recocido, azul / pasivado transparente
Peso	12.570 kg / 1000 Piezas

SCREWERK	**STP380600750S**	
Diseño métrico	Escalada 1:1	2024-10