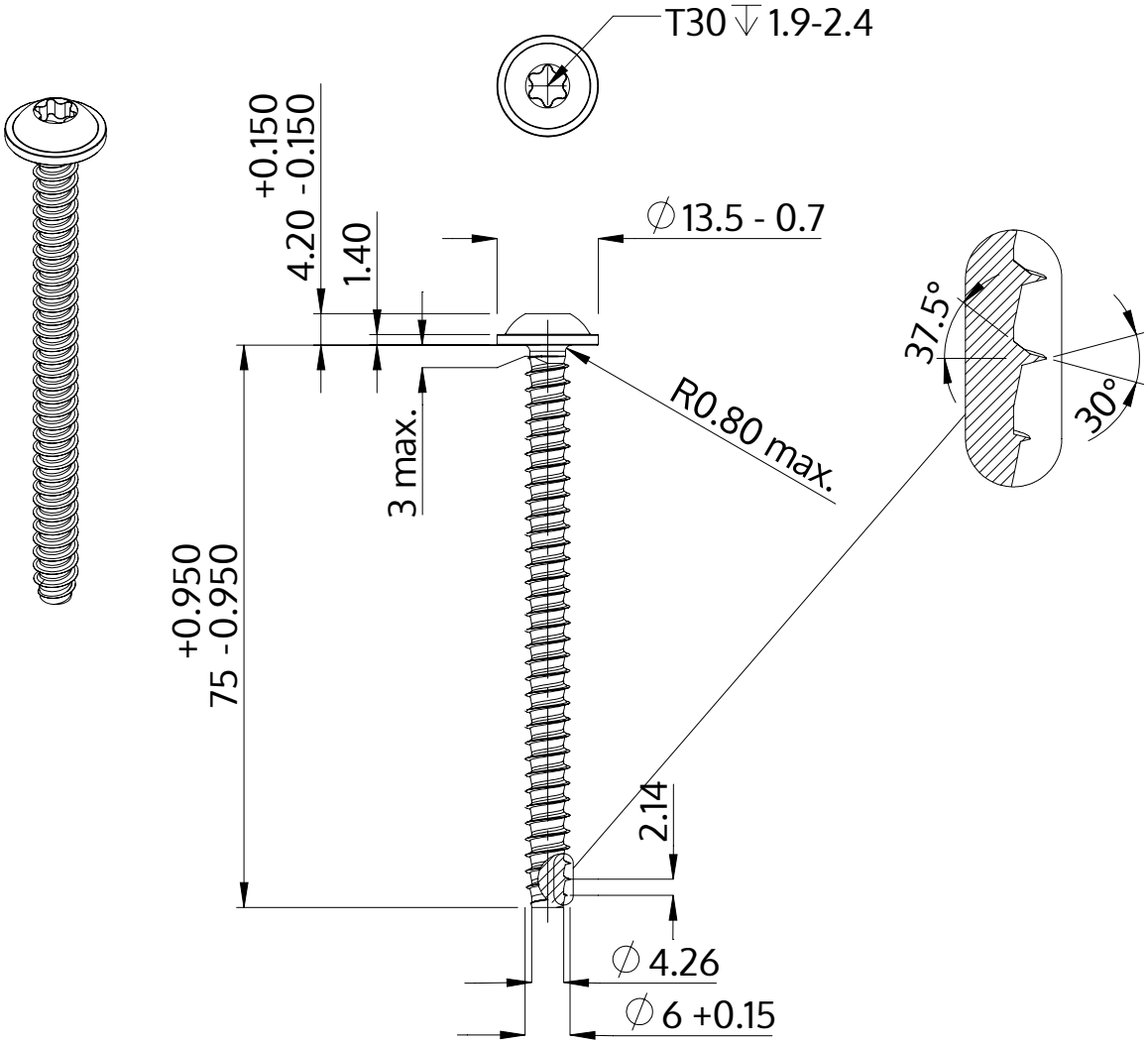

Beskrivelse	STP38 6.0x75.0 - T30
Materiale	Stål, forædlet
Overflade	ZnNi sort-passiveret, tempret, forseglet
Vægt	12.570 kg / 1000 stykke

SCREWERK	**STP380600750B**	
Metrisk tegning A4	Skalering 1:1	2024-10