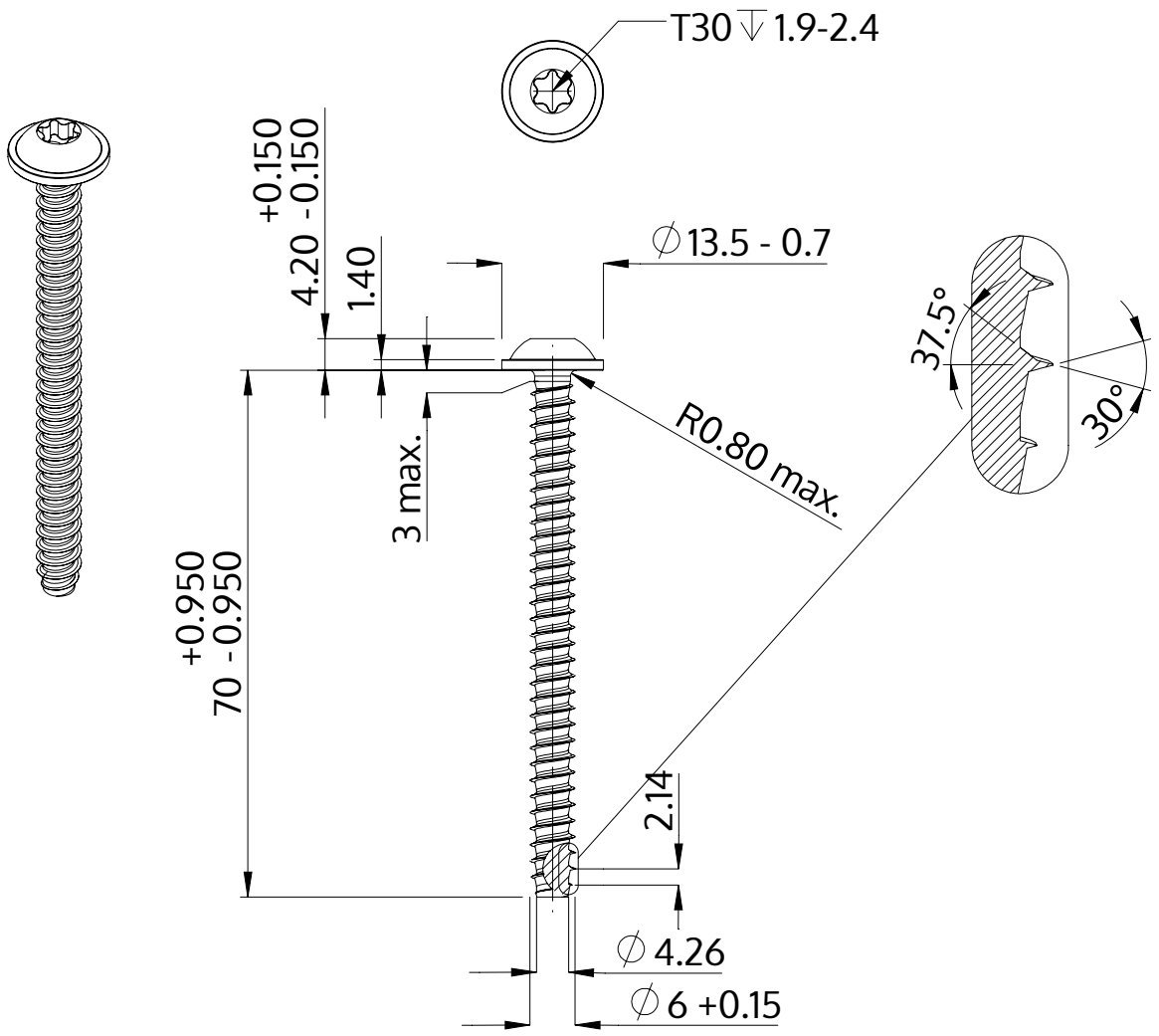

Descrição	STP38 6.0x70.0 - T30
Material	aço, endurecido
Superfície	zincado 5-7 µm, galvanizado, azul / passivado transparente
Peso	11.892 kg / 1000 peças

SCREWERK	**STP380600700S**	
Desenho Métrico A4	Escala 1:1	2024-10