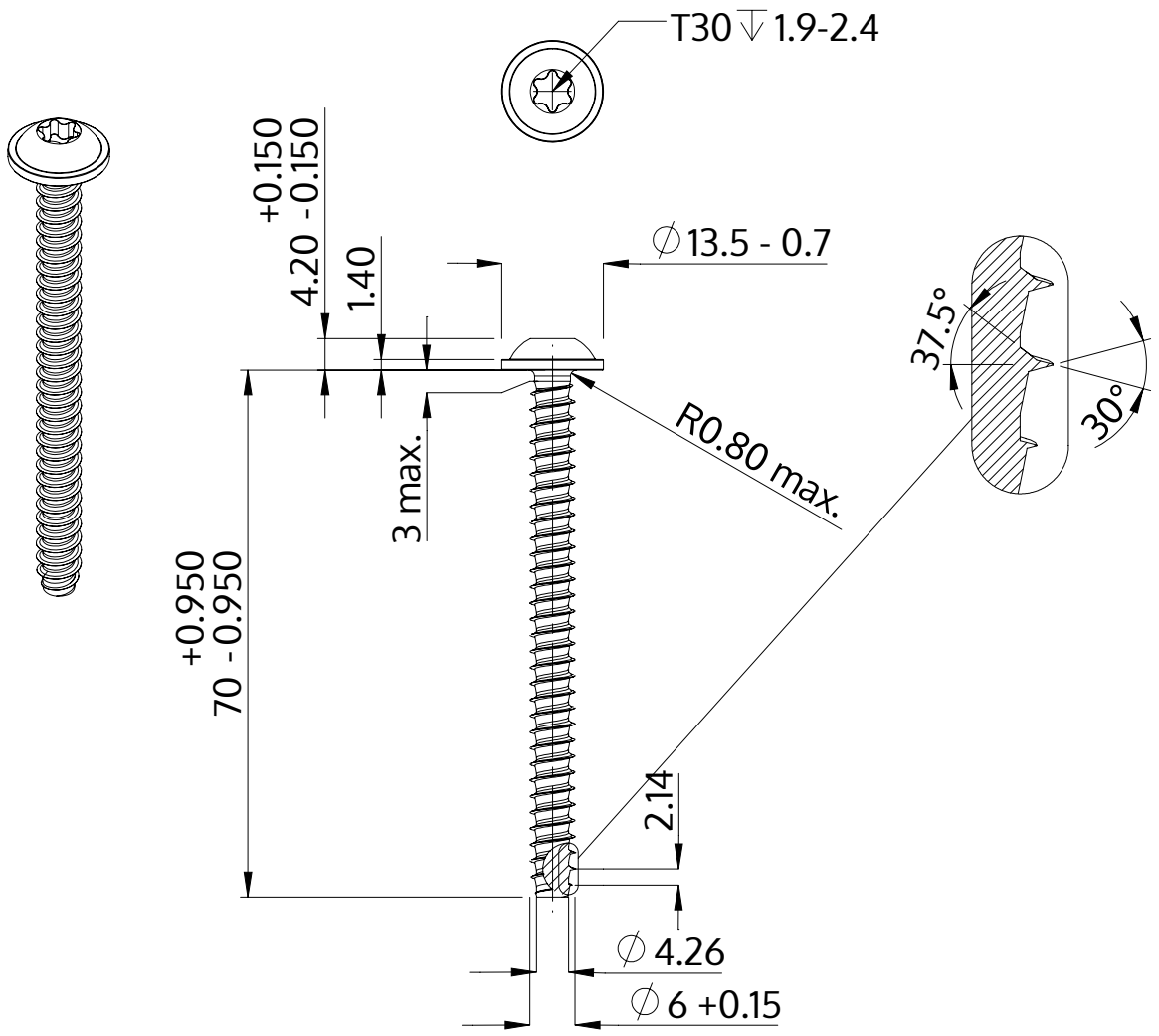


| | |
|---|---|
| Description | STP38 6.0x70.0 - T30 |
| Matière | Acier,trempé et revenu |
| Surface | zinguée 5-7 µm,recuit, bleue / passivée avec transparence |
| Poids | 11.892 kg / 1000 Unité |

| | | |
|---|---|---|
| SCREWERK | **STP380600700S** | |
| Dessin métrique A4 | Redimensionner None:1 | 2024-04 |