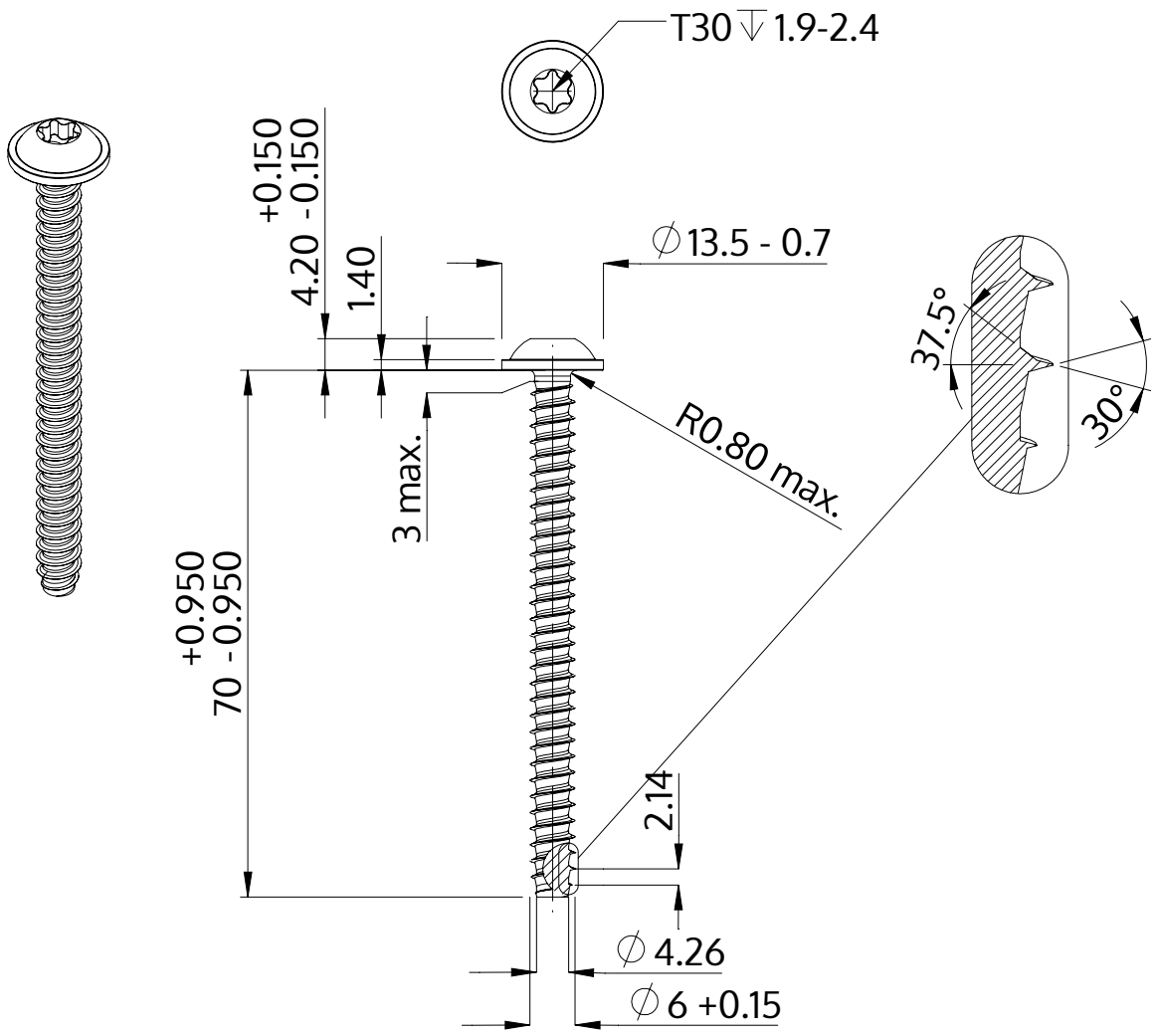

Açıklaması	STP38 6.0x70.0 - T30
Malzeme	Paslanmaz Çelik A2
Kaplama	Parlak, cilalanmış ve pasifleştirilmiştir
Ağırlık	11.892 kg / 1000 Adet

SCREWERK	**STP380600700E**	
Metrik çizim A4	Ölçeklendirme 1:1	2024-10