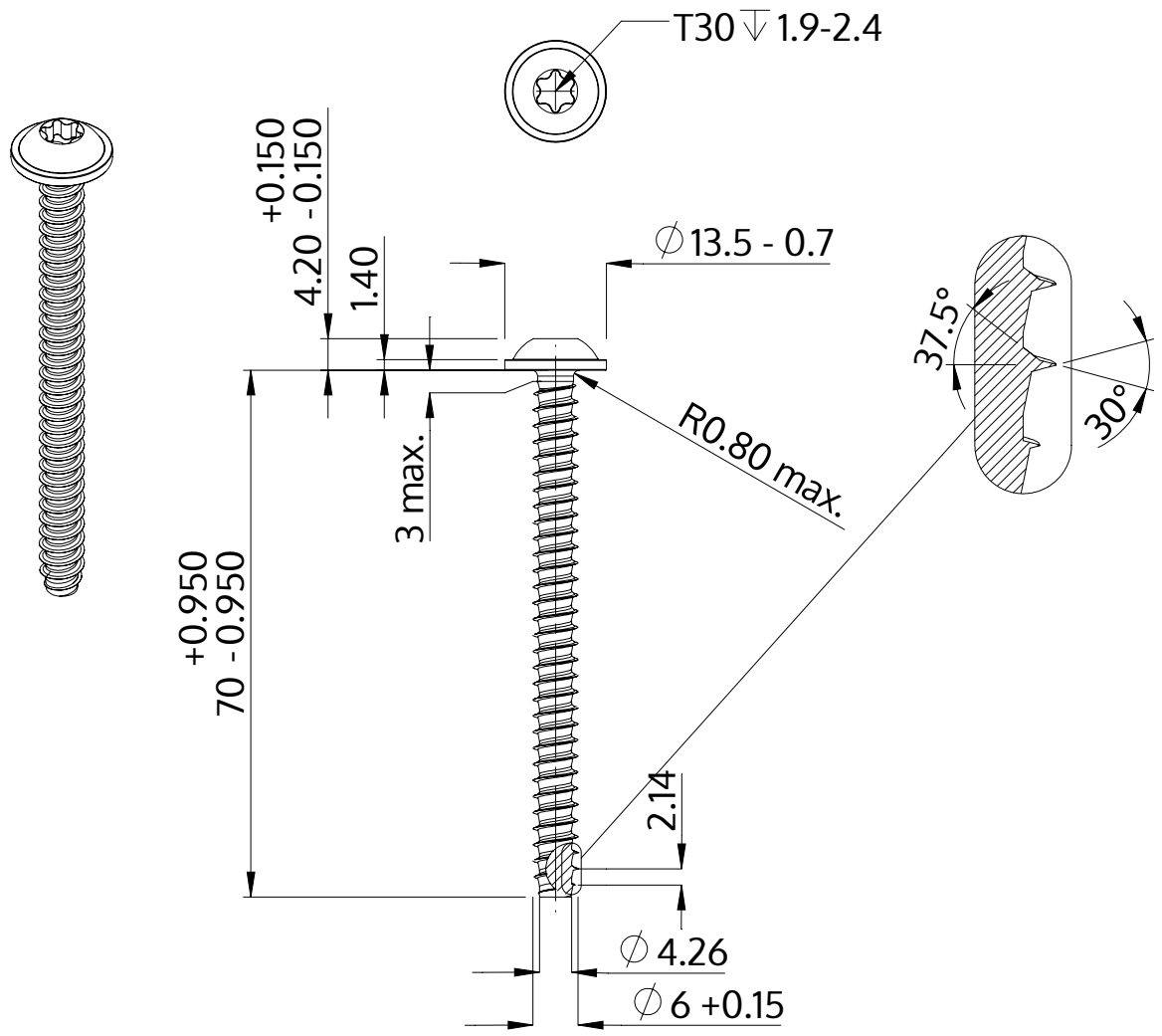

Popis	STP38 6.0x70.0 - T30
Materiál	Nerezová ocel A2
Povrch	holá, mořená a pásová ocel
Hmotnost	11.892 kg / 1000 Kus

SCREWERK	**STP380600700E**	
Metric výkres A4	Měřítko 1:1	2024-10