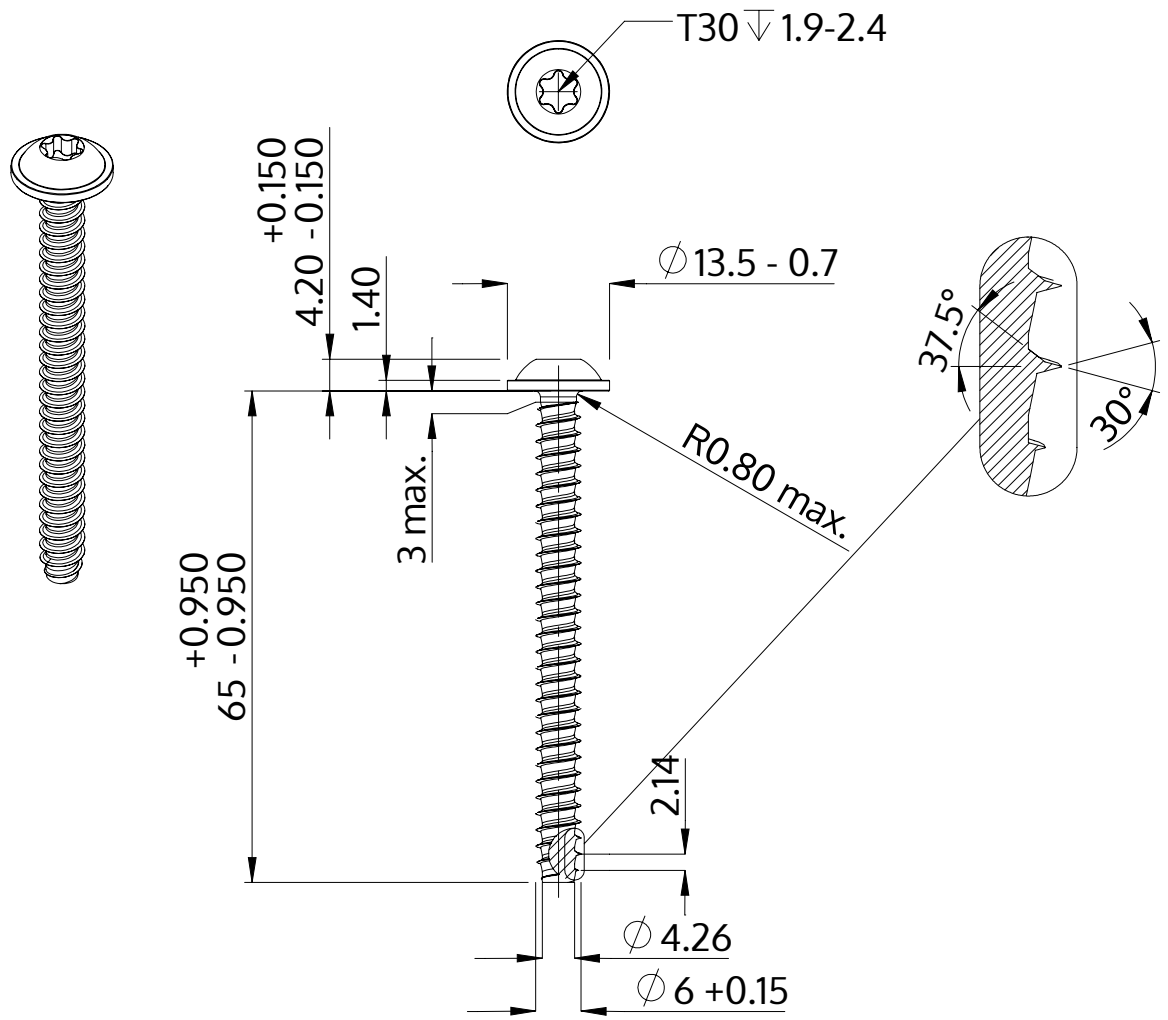

Описание	STP38 6.0x65.0 - T30
Материал	неръждаема стомана A2
Повърхност	гланциран, полиран, пасиваран
Тегло	11.213 kg / 1000 Бройка

SCREWERK	**STP380600650E**	
Метричен дизайн A4	Мащаб 1:1	2024-10