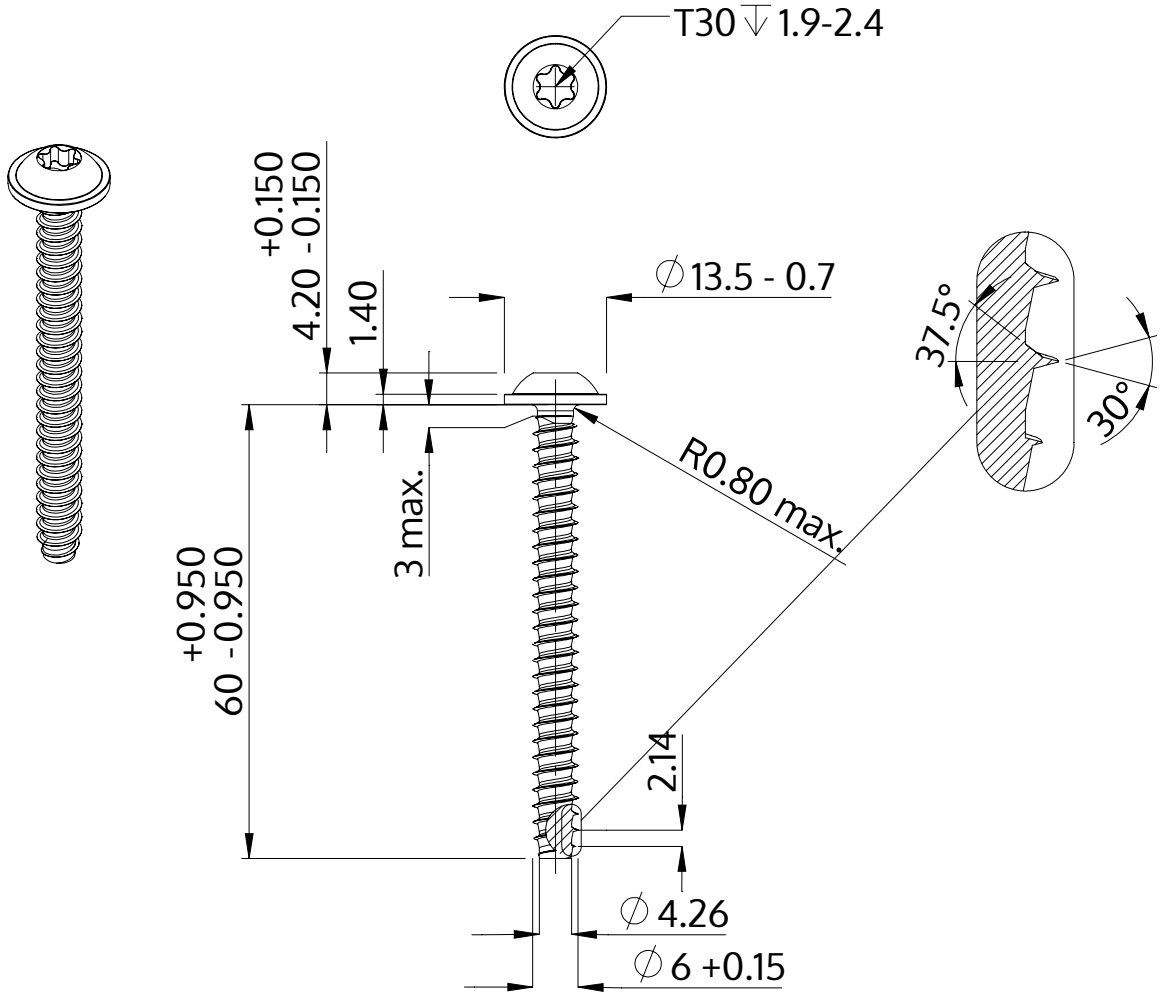

Descrição	STP38 6.0x60.0 - T30
Material	inox A2
Superfície	Decapado e passivado
Peso	10.535 kg / 1000 peças

SCREWERK	**STP380600600E**	
Desenho Métrico A4	Escala 1:1	2024-10