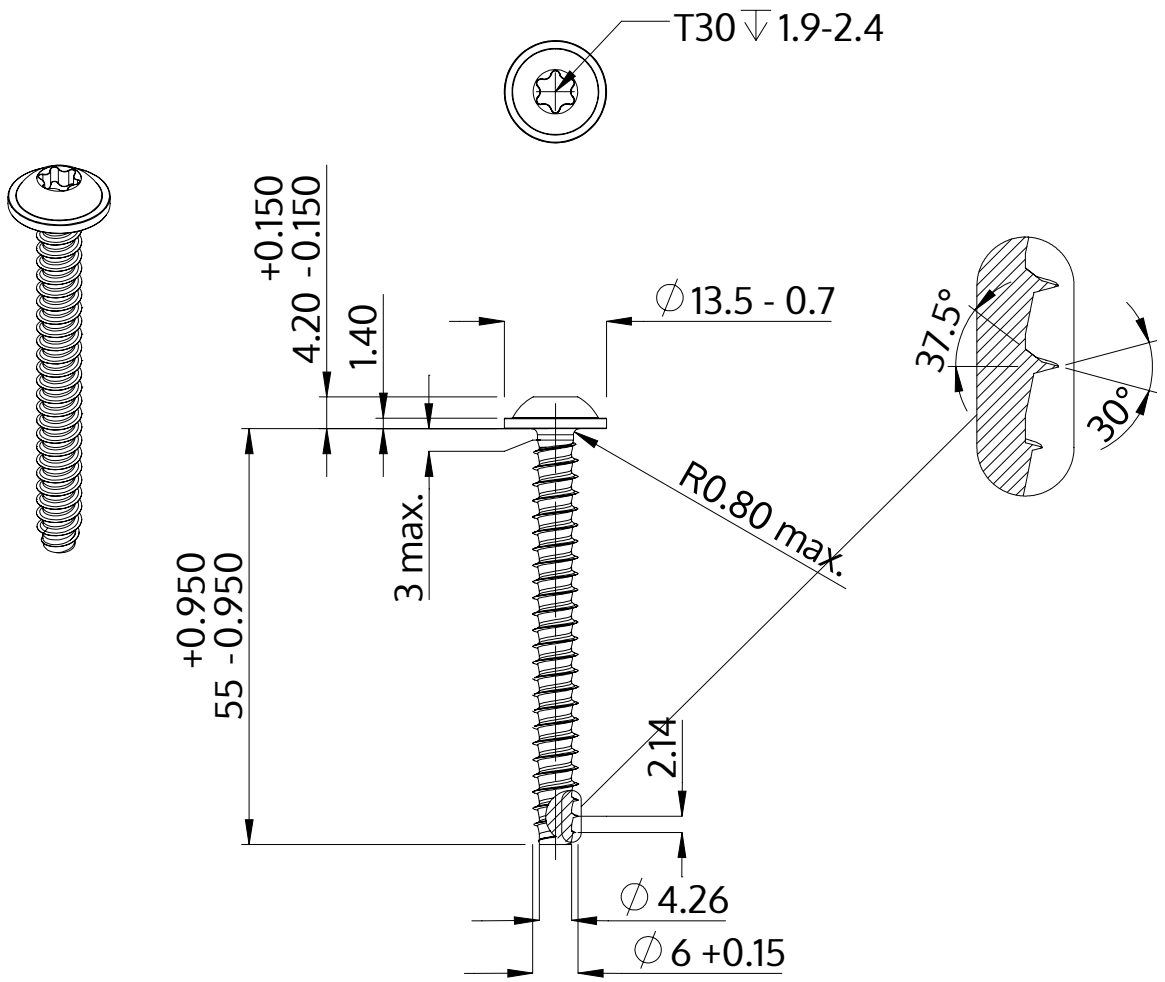

Описание	STP38 6.0x55.0 - T30
Материал	сталь, упрочненная
Поверхность	Оцинковка 5-7µm, термообработка,синий / прозрачный пассивация
Вес	9.857 kg / 1000 Штука

SCREWERK	**STP380600550S**	
Метрический чертеж A4	Шкала 1:1	2024-10