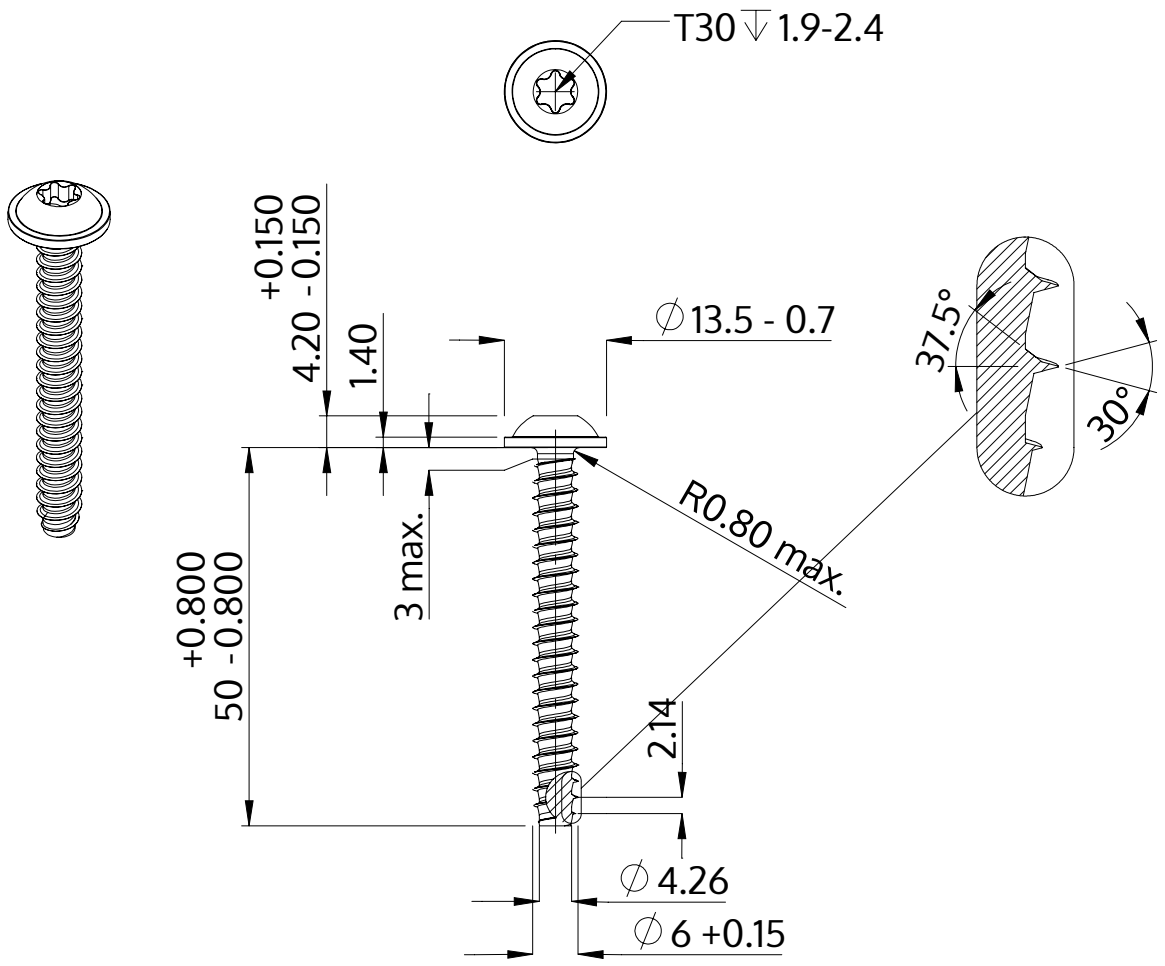

Description	STP38 6.0x50.0 - T30
Matière	acier inoxydable A2
Surface	brillant décapé et passivé
Poids	9.179 kg / 1000 Unité

SCREWERK	**STP380600500E**	
Dessin métrique A4	Redimensionner 1:1	2024-10