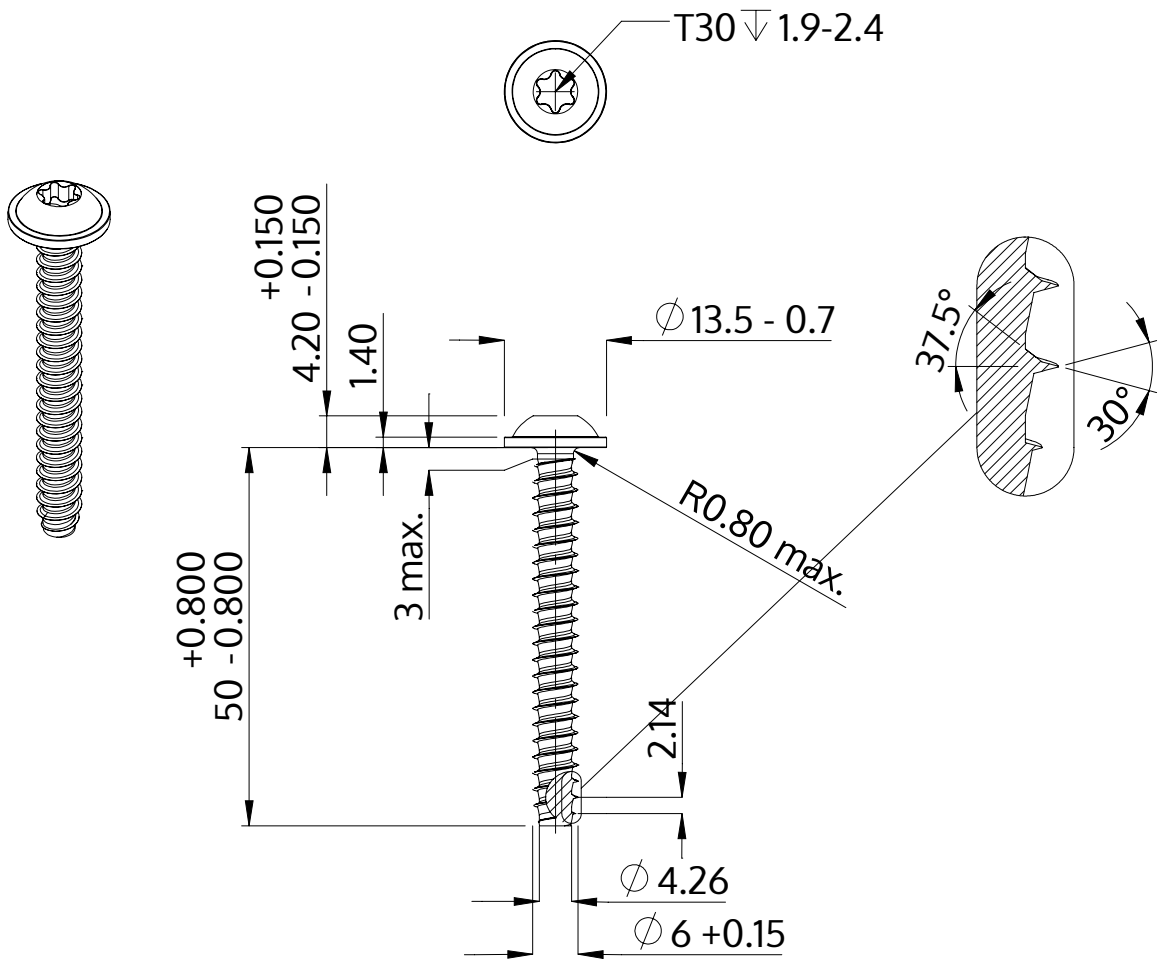

Descripción	STP38 6.0x50.0 - T30
Material	Acero Inoxidable A2
Superficie	Laminado brillante, barnizado y pasivado
Peso	9.179 kg / 1000 Piezas

SCREWERK	**STP380600500E**	
Diseño métrico	Escalada 1:1	2024-10