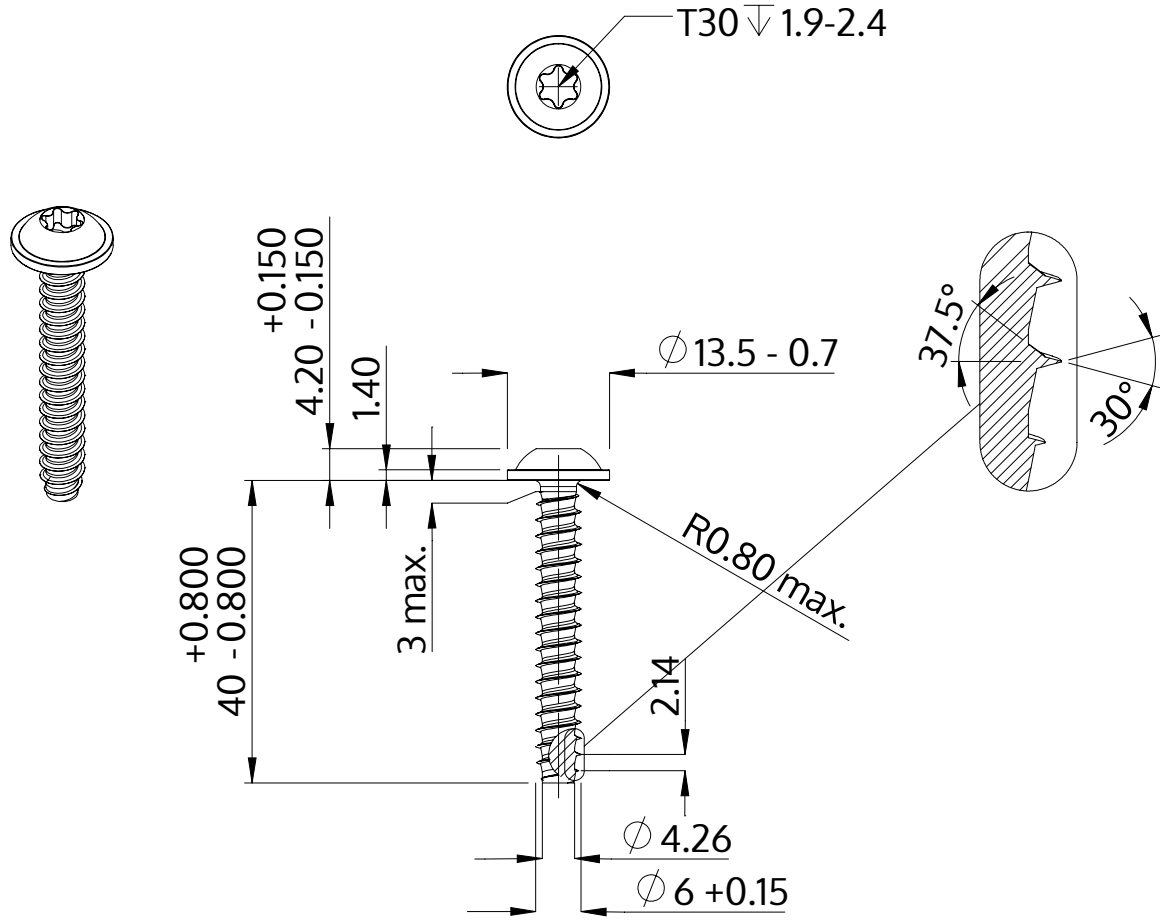

Popis	STP38 6.0x40.0 - T30
Materiál	Nerezová ocel A2
Povrch	černé
Hmotnost	7.822 kg / 1000 Kus

SCREWERK	**STP380600400J**	
Metric výkres A4	Měřítko 1:1	2024-05