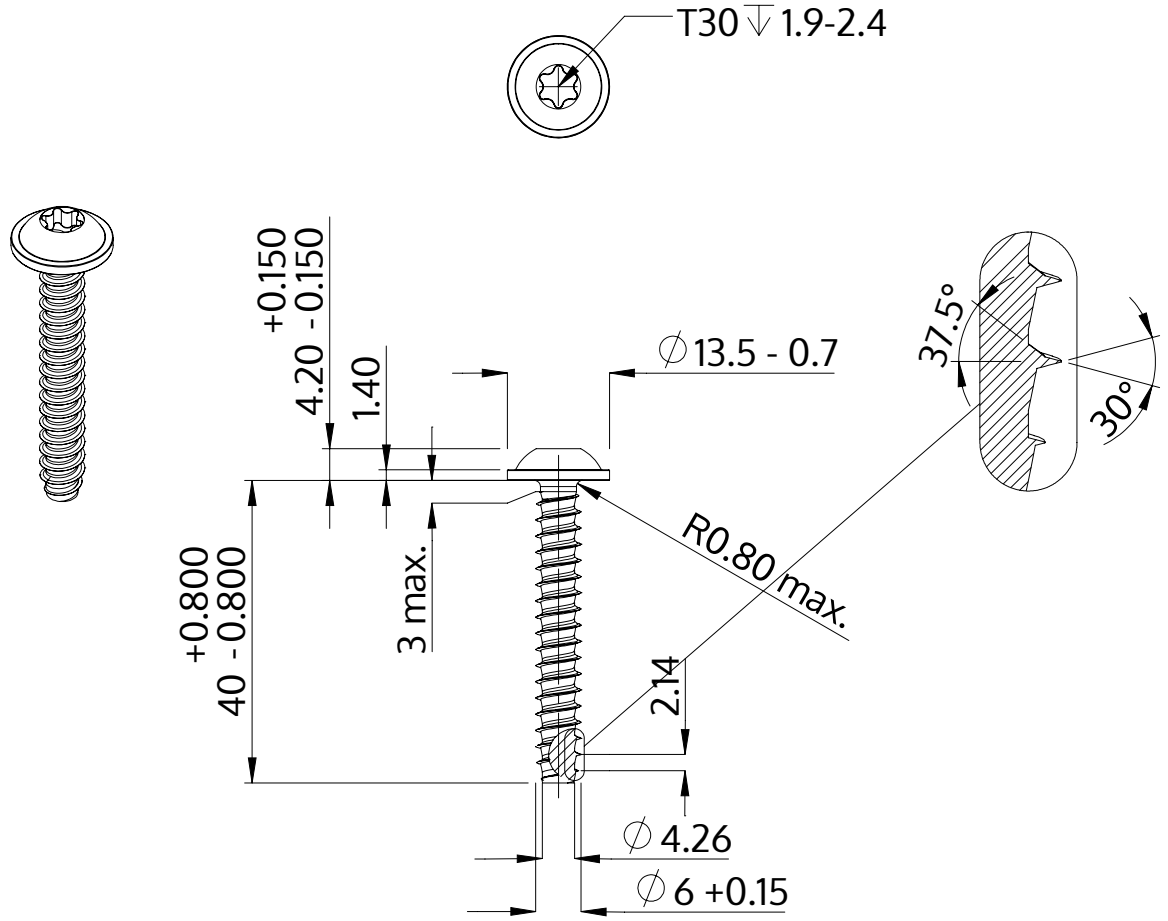

Descrizione	STP38 6.0x40.0 - T30
Materiale	acciaio, temprato
Superficie	Placcato Zinco-Nichel, passivato nero, ricotto, sigillato
Peso	7.822 kg / 1000 pezzi

SCREWERK	**STP380600400B**	
Disegno metrico A4	Scala 1:1	2024-10