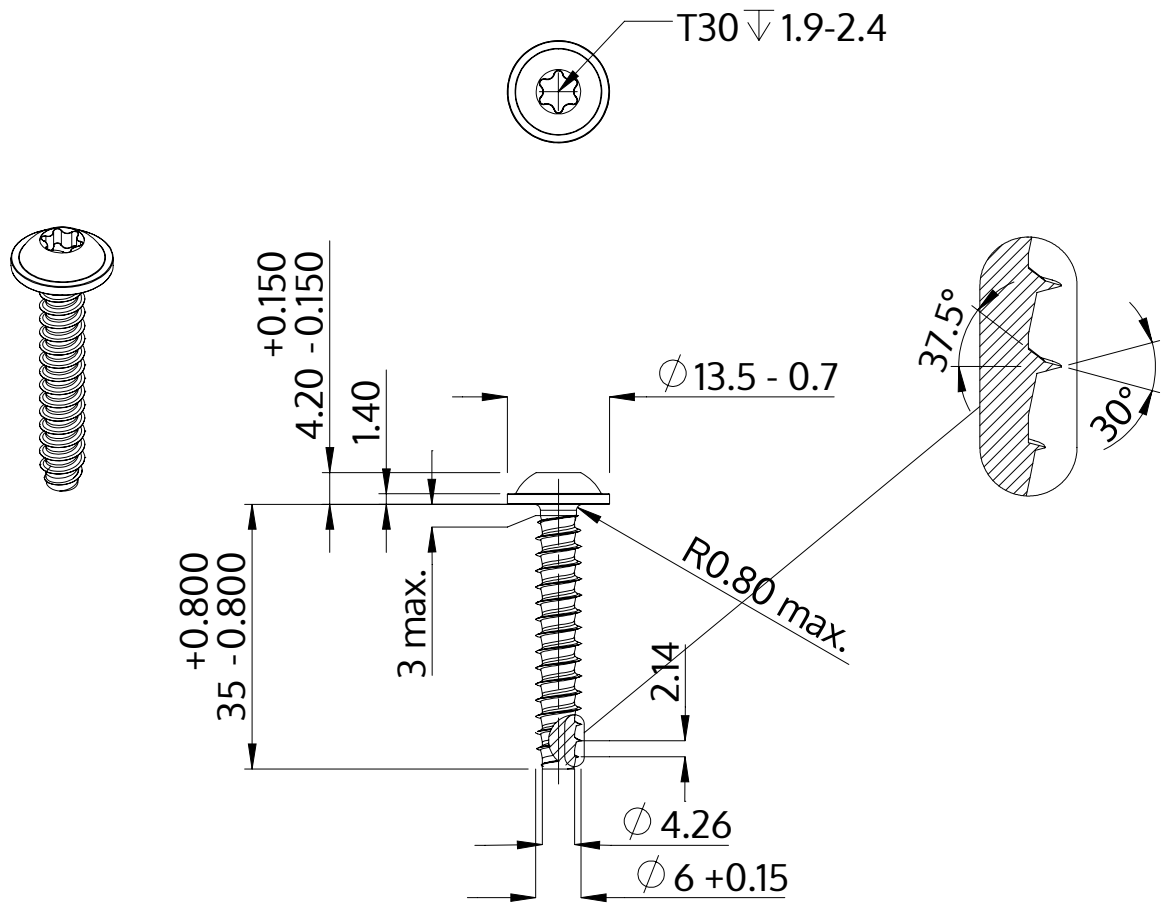

Описание	STP38 6.0x35.0 - T30
Материал	неръждаема стомана A2
Повърхност	гланциран, полиран, пасиваран
Тегло	7.144 kg / 1000 Бройка

SCREWERK	**STP380600350E**	
Метричен дизайн A4	Мащаб 1:1	2024-10