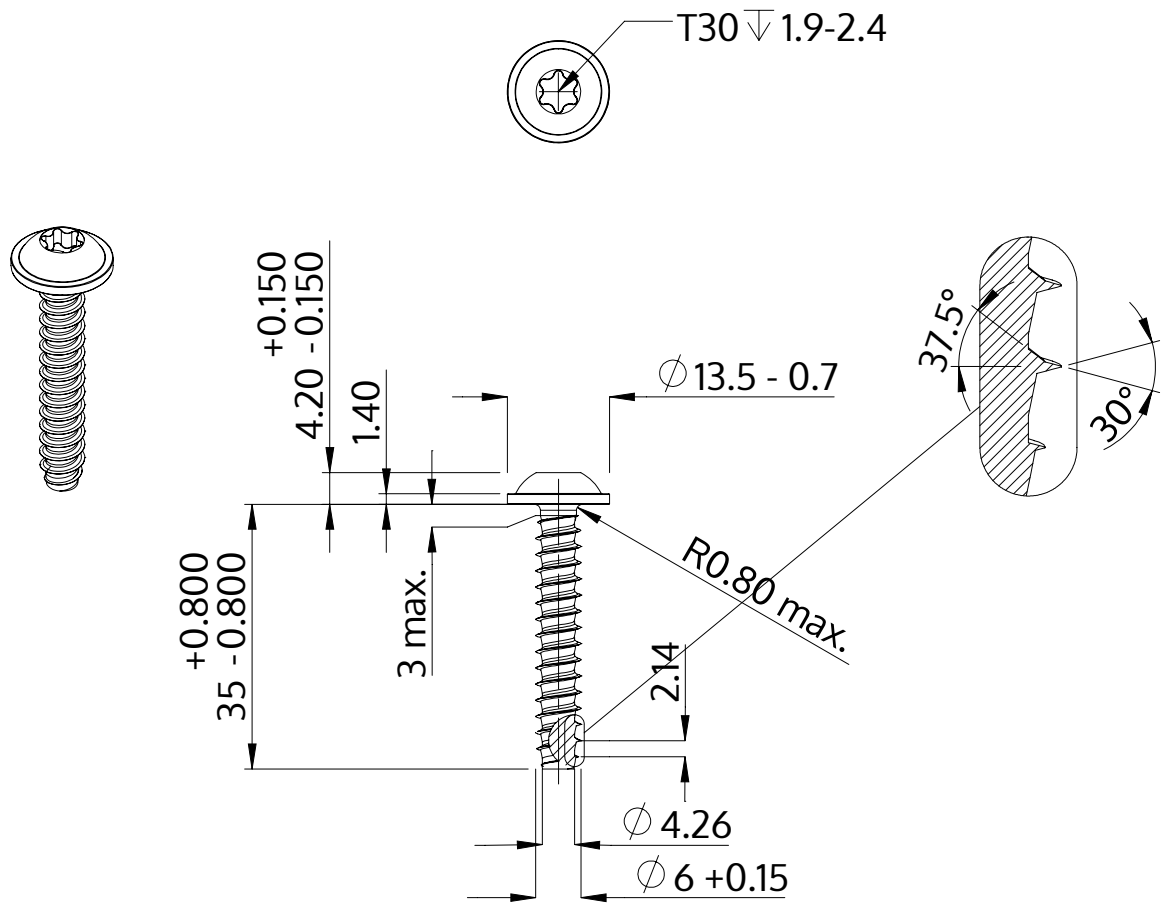

Beschrijving	STP38 6.0x35.0 - T30
Materiaal	roestvrij staal A4
Oppervlak	blank, geetst en gepassieveerd
Gewicht	7.144 kg / 1000 stuk

SCREWERK	**STP380600350C**	
Metrische tekening A4	Schaal None:1	2024-04