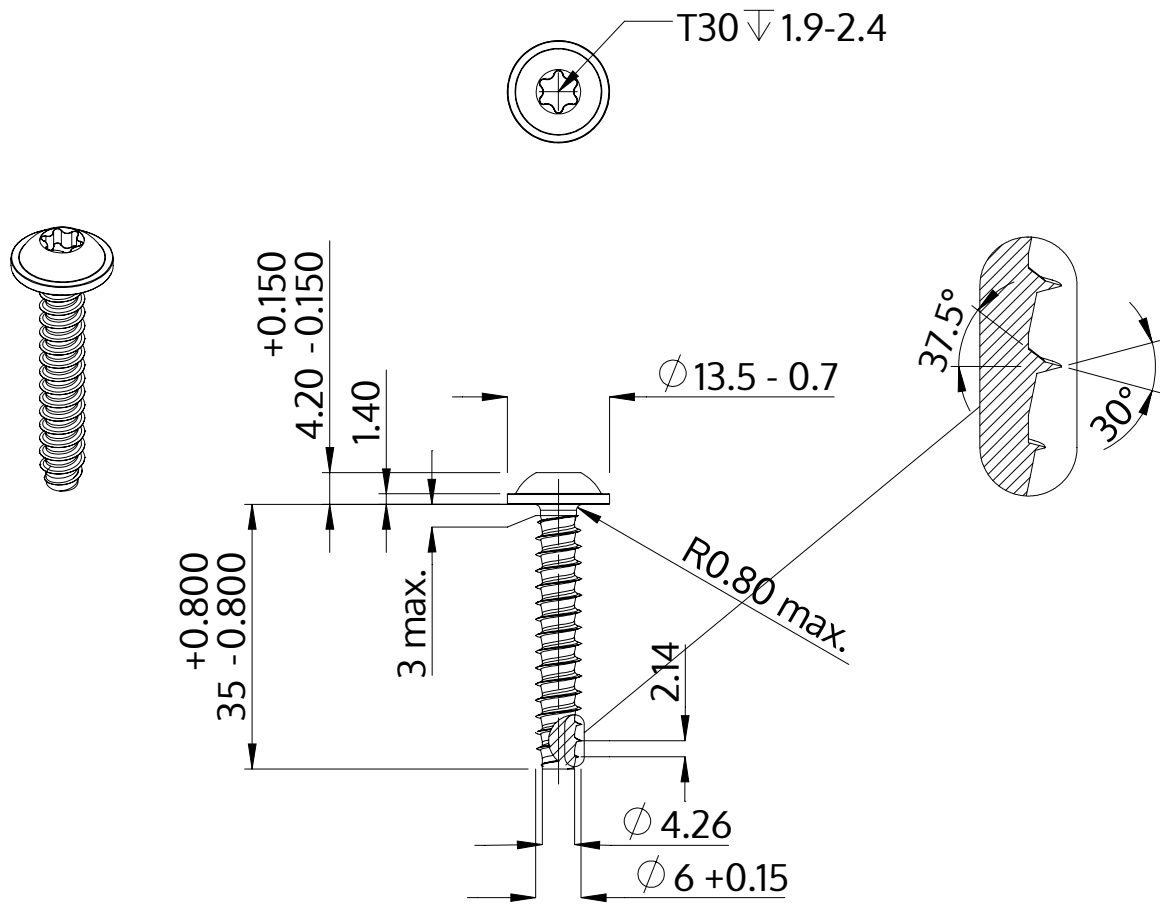

Descrição	STP38 6.0x35.0 - T30
Material	aço, endurecido
Superfície	Zincado Niquelado Galvanizado, Passivado negro
Peso	7.144 kg / 1000 peças

SCREWERK	**STP380600350B**	
Desenho Métrico A4	Escala 1:1	2024-10