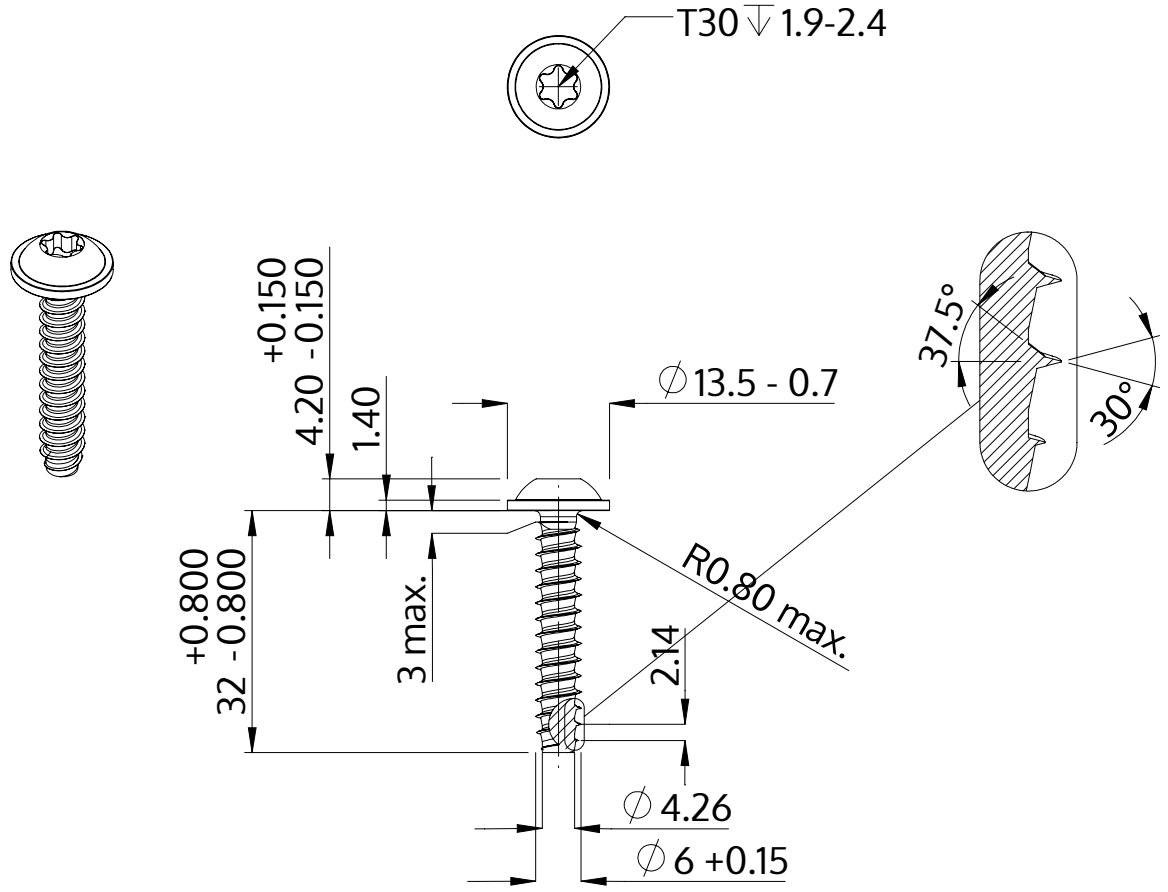

Opis	STP38 6.0x32.0 - T30
Materiał	Stal, hartowana
Powierzchnia	Ocynkowana 5-7 µm, temperowana, pasywowana na niebiesko
Waga	6.737 kg / 1000 sztuk

SCREWERK	**STP380600320S**	
Rysunek metryczny A4	Skala 1:1	2024-10