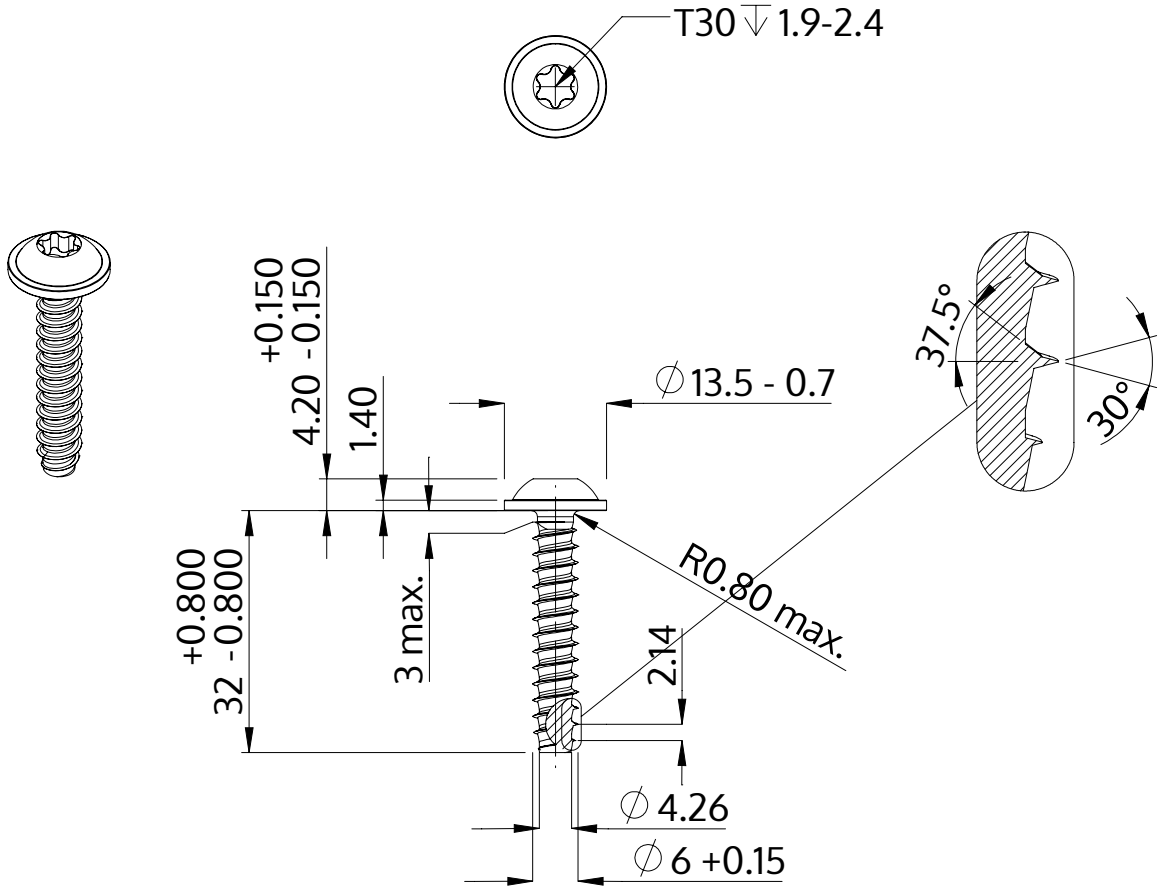

Описание	STP38 6.0x32.0 - T30
Материал	Нержавеющая сталь A2
Поверхность	Светлый отжиг и пассивация
Вес	6.737 kg / 1000 Штука

SCREWERK	**STP380600320E**	
Метрический чертеж A4	Шкала 1:1	2024-10