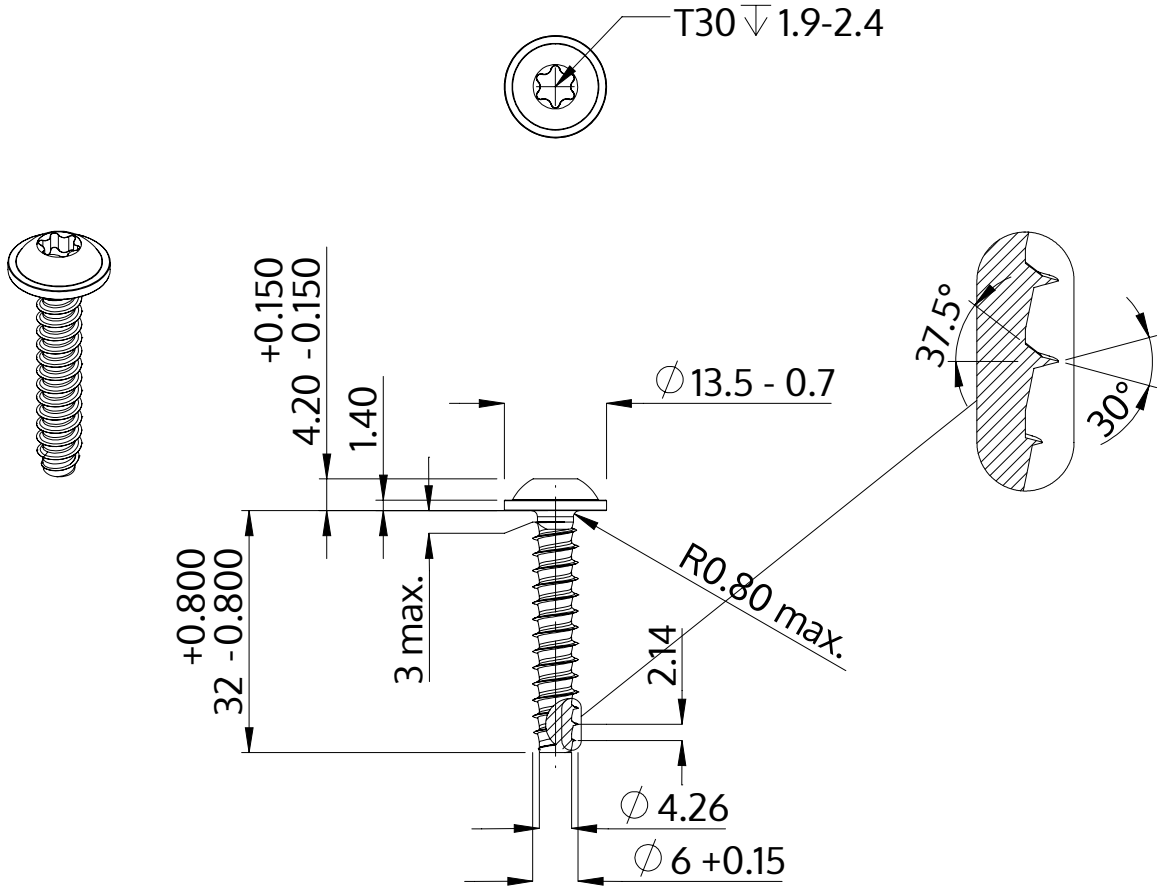

Açıklaması	STP38 6.0x32.0 - T30
Malzeme	Paslanmaz Çelik A4
Kaplama	Parlak, cilalanmış ve pasifleştirilmiştir
Ağırlık	6.737 kg / 1000 Adet

SCREWERK	**STP380600320C**	
Metrik çizim A4	Ölçeklendirme 1:1	2024-05