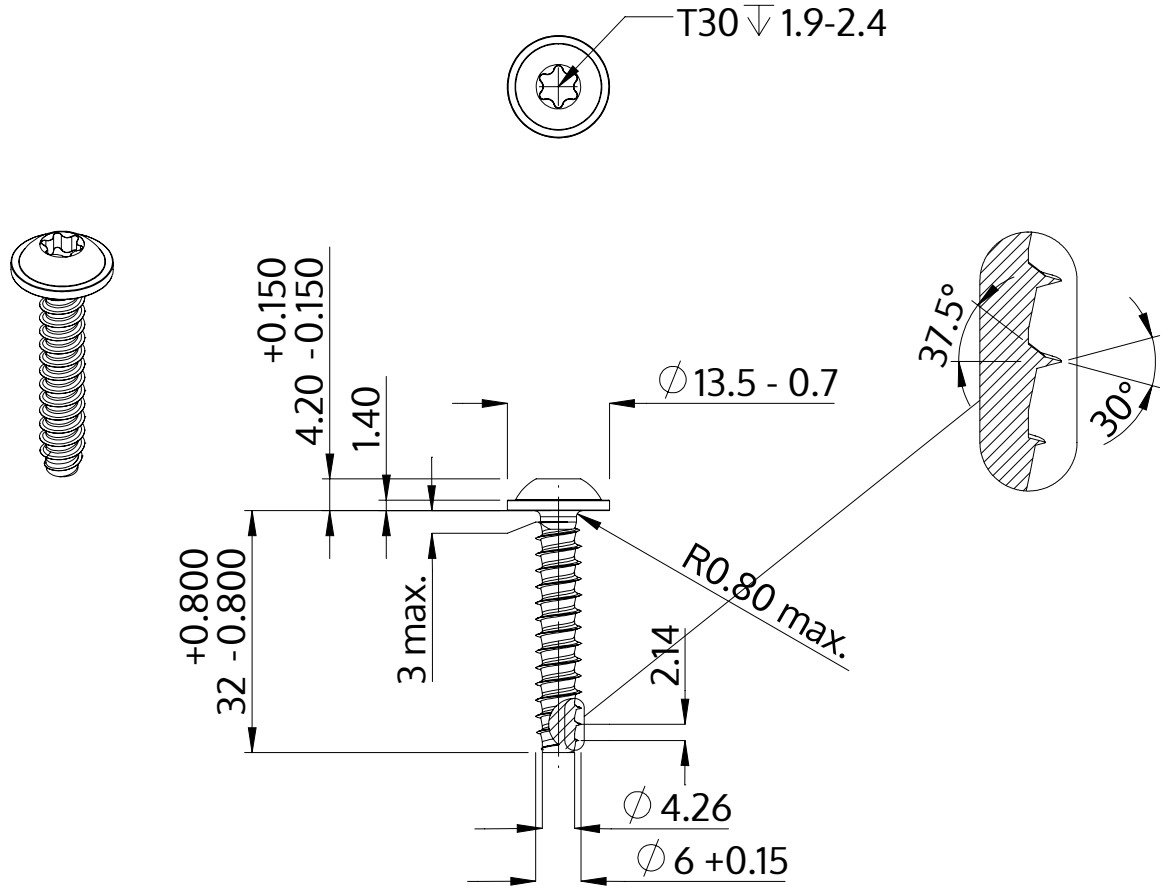

Opis	STP38 6.0x32.0 - T30
Materiał	Stal, hartowana
Powierzchnia	ZiNi czarna-pasywowana, temperowana, uszczelniona
Waga	6.737 kg / 1000 sztuk

SCREWERK	**STP380600320B**	
Rysunek metryczny A4	Skala 1:1	2024-10