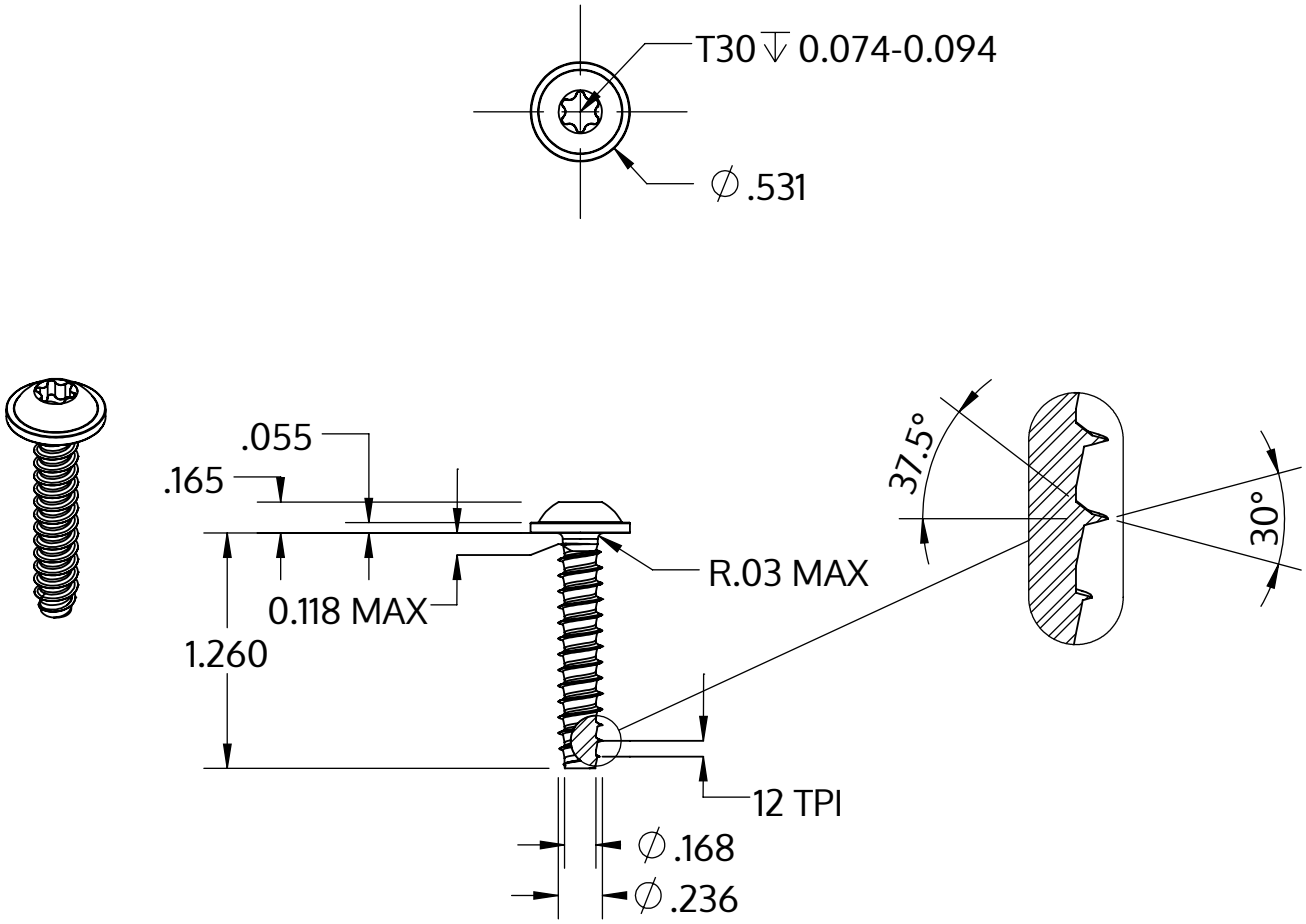


| Metric size | M6 x 2.14 mm |
|---|---|
| US size (converted) | #0.236-12 |
| | Tolerances [inch] |
| Length | +/- 0.031 |
| Head diameter | +0 / -0.027 |
| Head height | +/- 0.005 |
| Thread diameter | +0.005 / -0 |

| | |
|---|---|
| Beschreibung | STP38 6.0x32.0 - T30 |
| Werkstoff | Stahl, vergütet |
| Oberfläche | ZnNi min. 5µm, schwarz passiviert, getempert, versiegelt |
| Gewicht | 6.737 kg / 1000 Stück |

| | | |
|---|---|---|
| SCREWERK | **STP380600320B** | |
| Zoll Zeichnung Größe A | Skalierung 1:1 | 2024-10 |