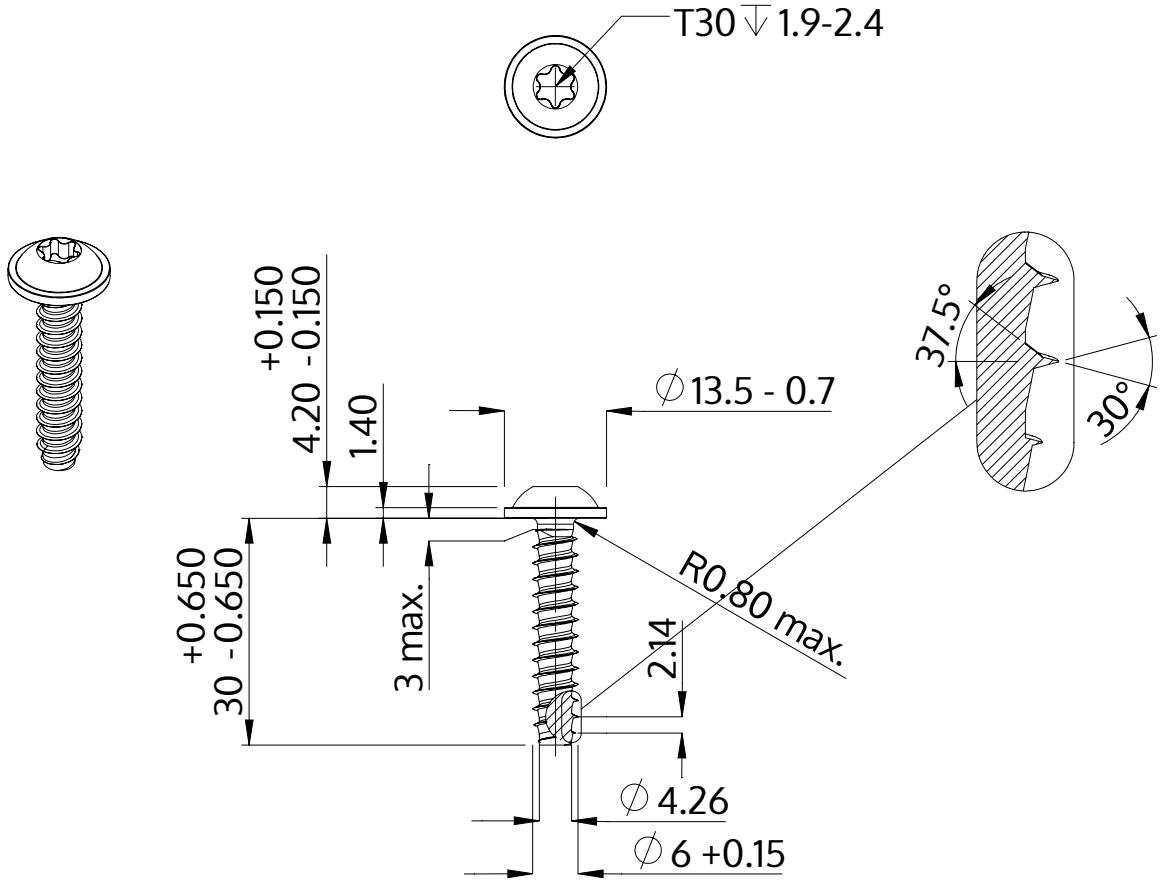

Descrição	STP38 6.0x30.0 - T30
Material	inox A2
Superfície	preto
Peso	6.466 kg / 1000 peças

SCREWERK	**STP380600300J**	
Desenho Métrico A4	Escala None:1	2024-04