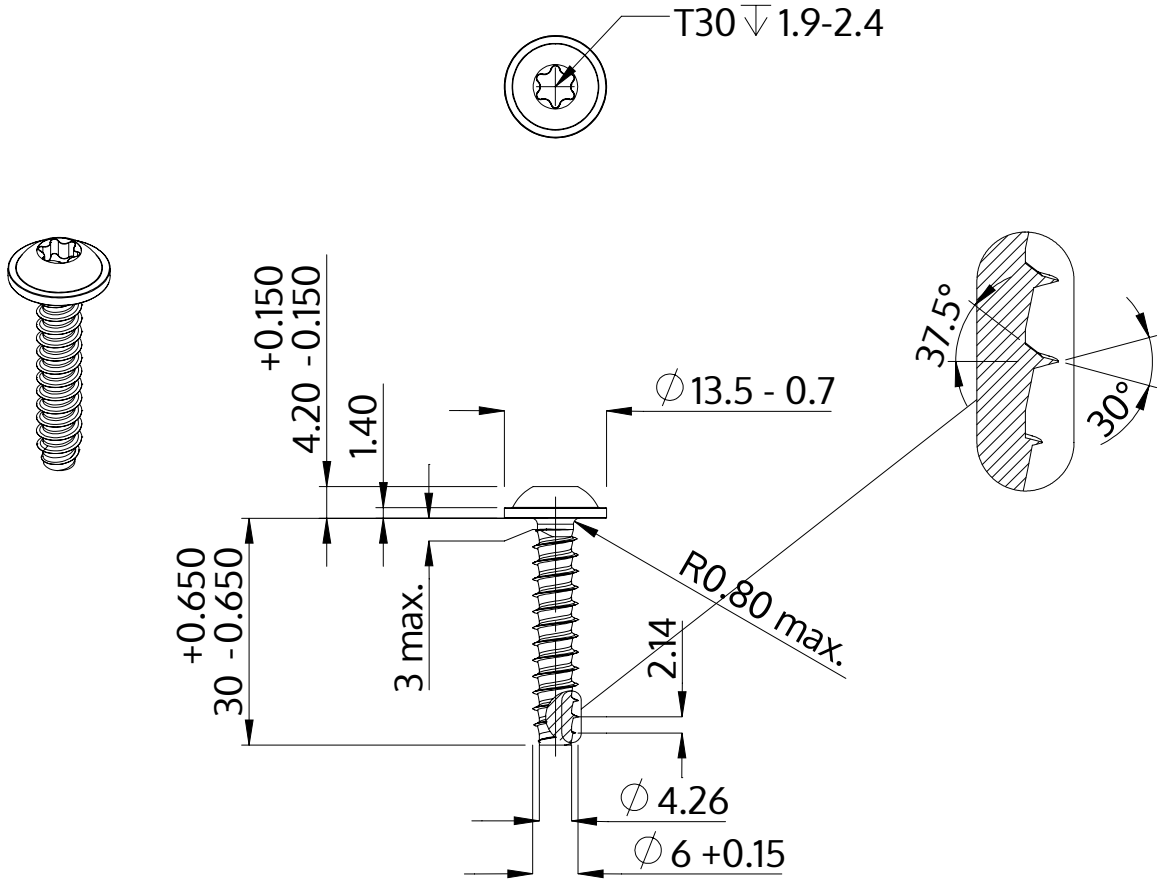

Beschrijving	STP38 6.0x30.0 - T30
Materiaal	roestvrij staal A4
Oppervlak	blank, geetst en gepassieveerd
Gewicht	6.466 kg / 1000 stuk

SCREWERK	**STP380600300C**	
Metrische tekening A4	Schaal 1:1	2024-10