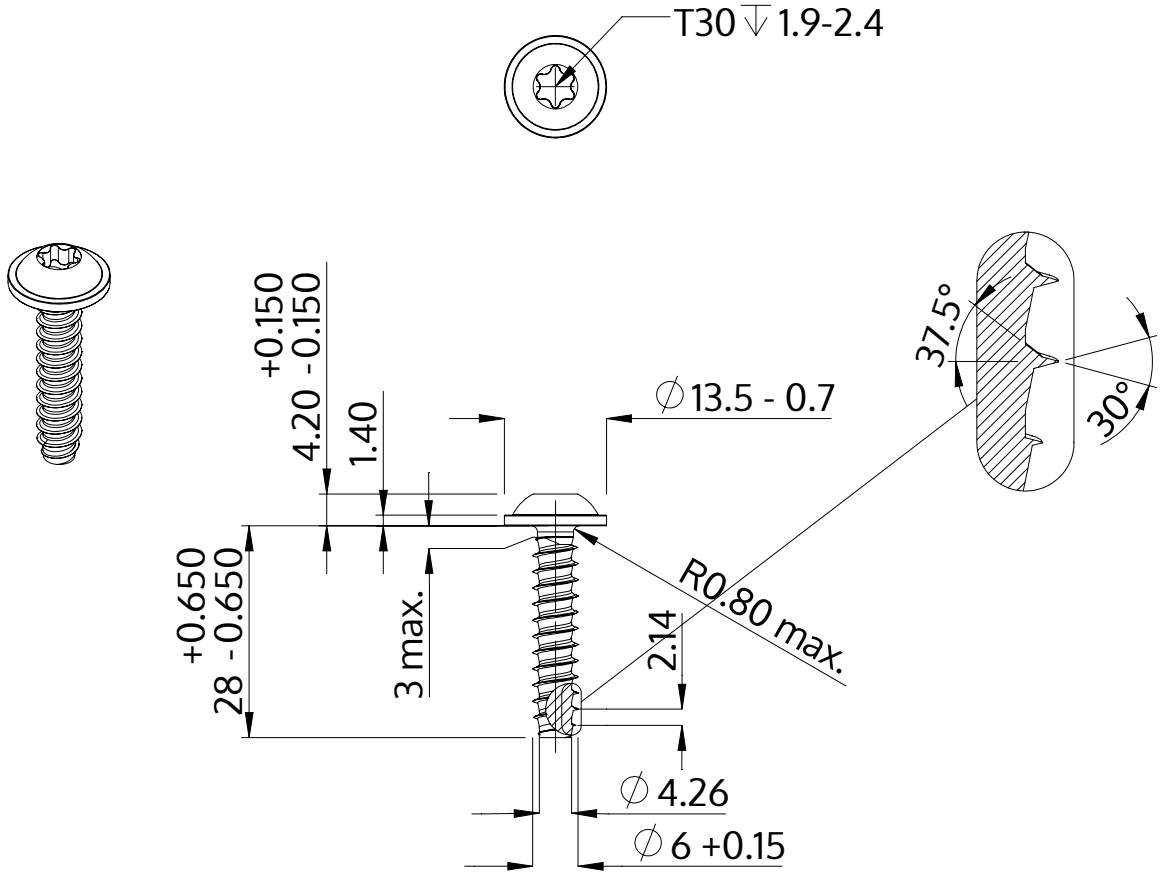

Descrizione	STP38 6.0x28.0 - T30
Materiale	acciaio, temprato
Superficie	Placcato Zinco-Nichel, passivato nero, ricotto, sigillato
Peso	6.194 kg / 1000 pezzi

SCREWERK	**STP380600280B**	
Disegno metrico A4	Scala 1:1	2024-10