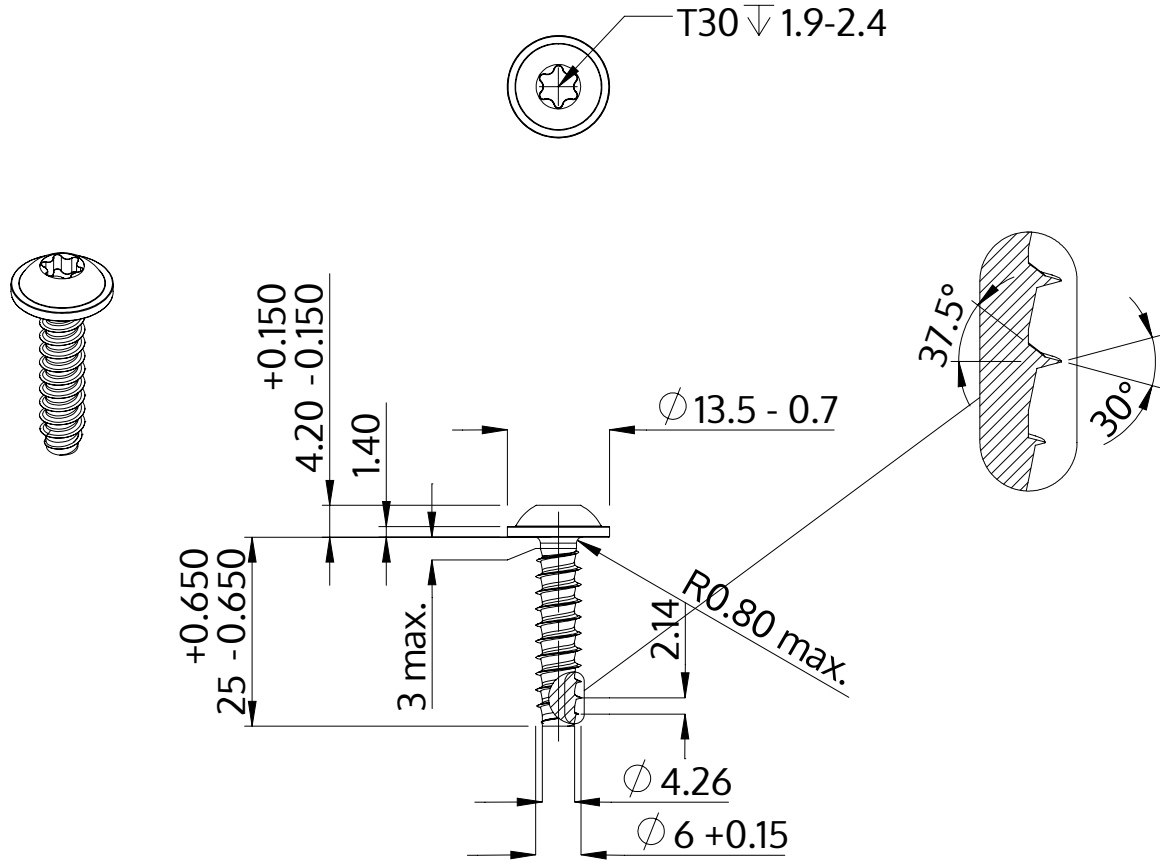

Açıklaması	STP38 6.0x25.0 - T30
Malzeme	Paslanmaz Çelik A2
Kaplama	Parlak, cilalanmış ve pasifleştirilmiştir
Ağırlık	5.787 kg / 1000 Adet

SCREWERK	**STP380600250E**	
Metrik çizim A4	Ölçeklendirme None:1	2024-04