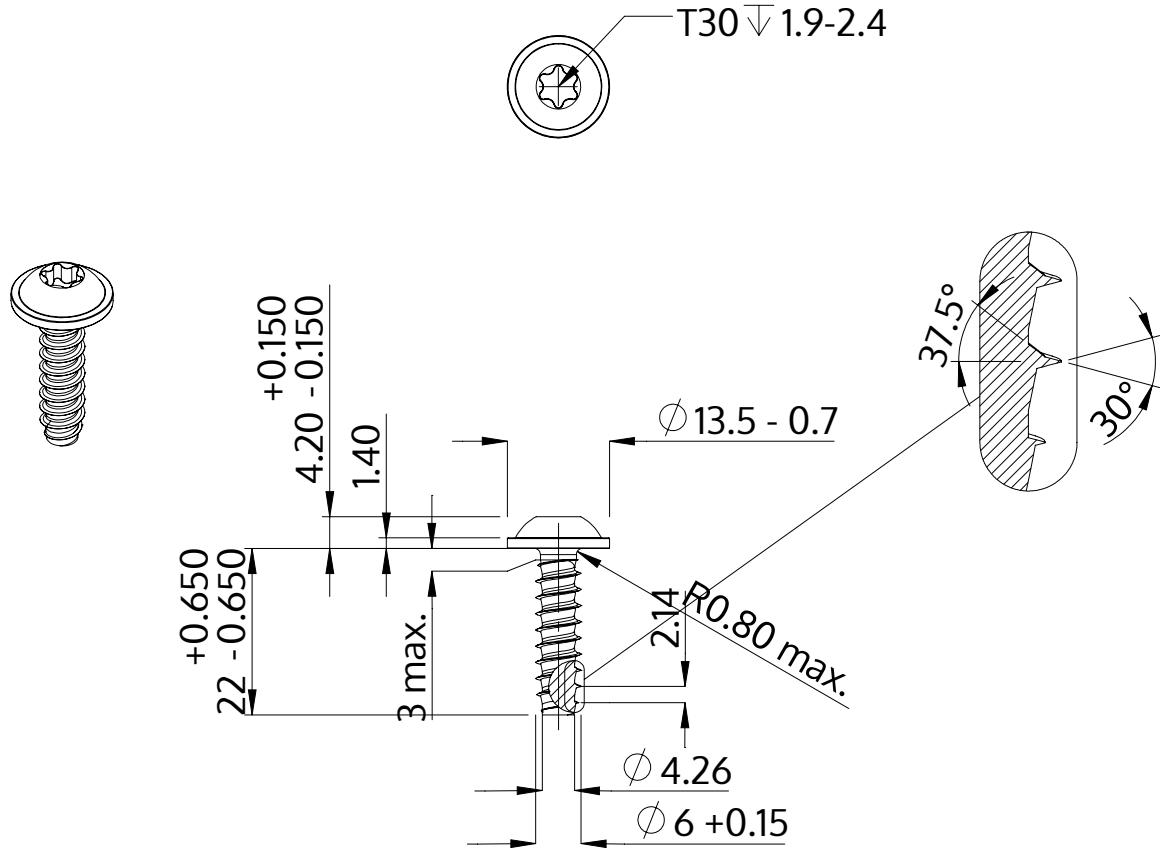

Descrição	STP38 6.0x22.0 - T30
Material	inox A2
Superfície	Decapado e passivado
Peso	5.381 kg / 1000 peças

SCREWERK	**STP380600220E**	
Desenho Métrico A4	Escala 1:1	2024-10