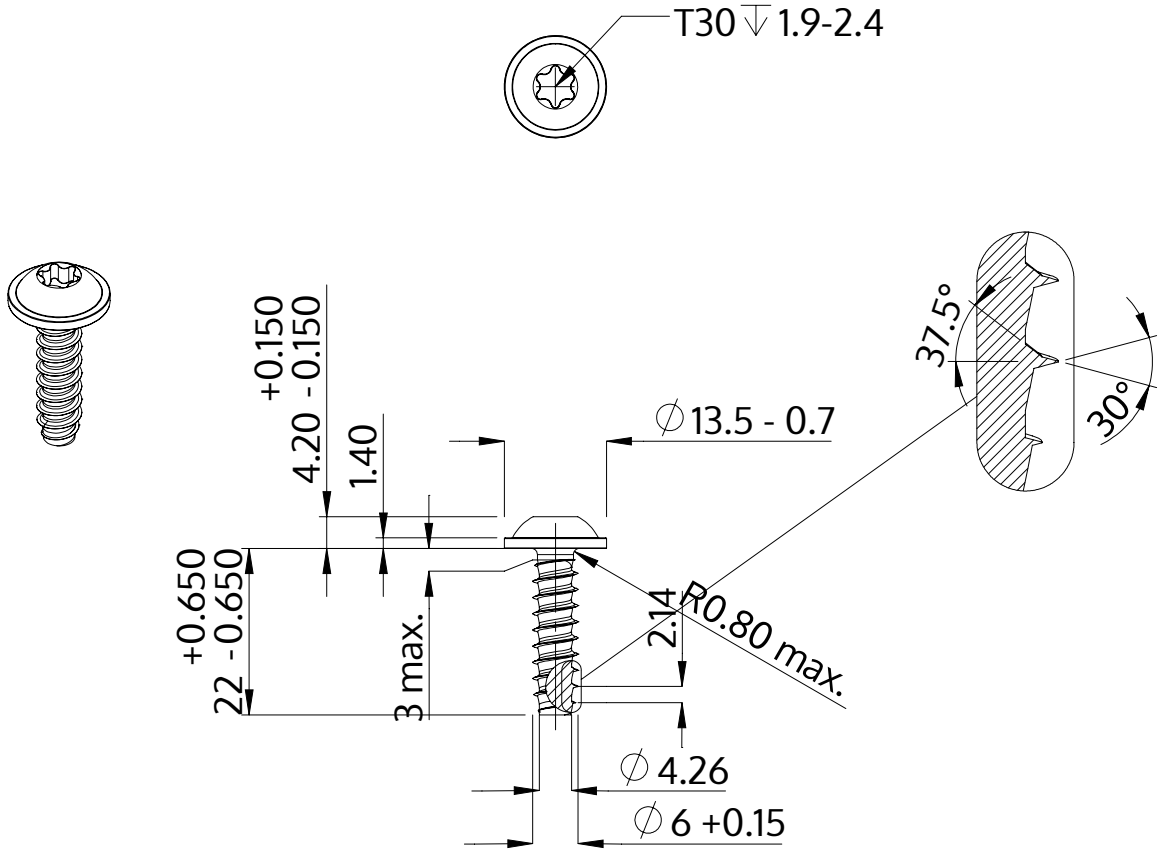

Описание	STP38 6.0x22.0 - T30
Материал	Нержавеющая сталь A4
Поверхность	Светлый отжиг и пассивация
Вес	5.381 kg / 1000 Штука

SCREWERK	**STP380600220C**	
Метрический чертеж A4	Шкала 1:1	2024-10