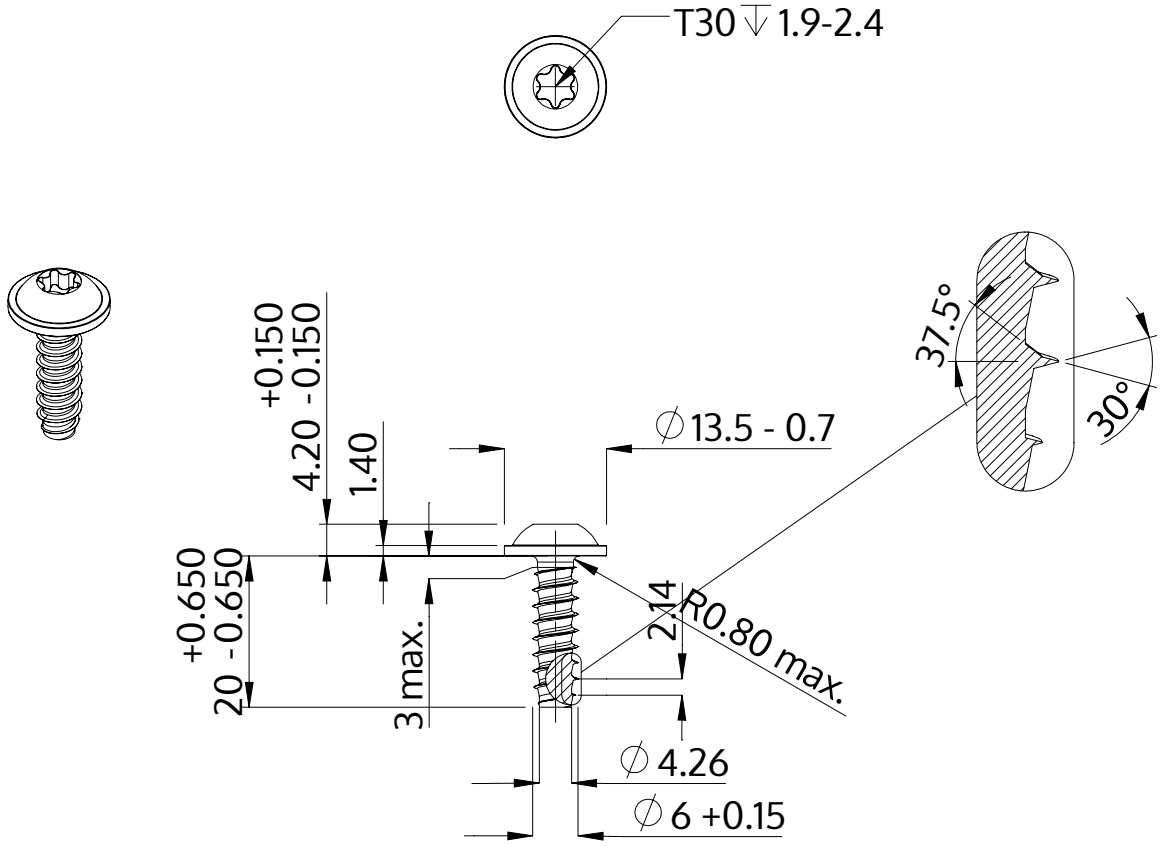

Beschrijving	STP38 6.0x20.0 - T30
Materiaal	veredeld staal
Oppervlak	verzinkt 5-7 µm, getempert, blauw / transparant gepassiveerd
Gewicht	5.109 kg / 1000 stuk

SCREWERK	**STP380600200S**	
Metrische tekening A4	Schaal None:1	2024-04