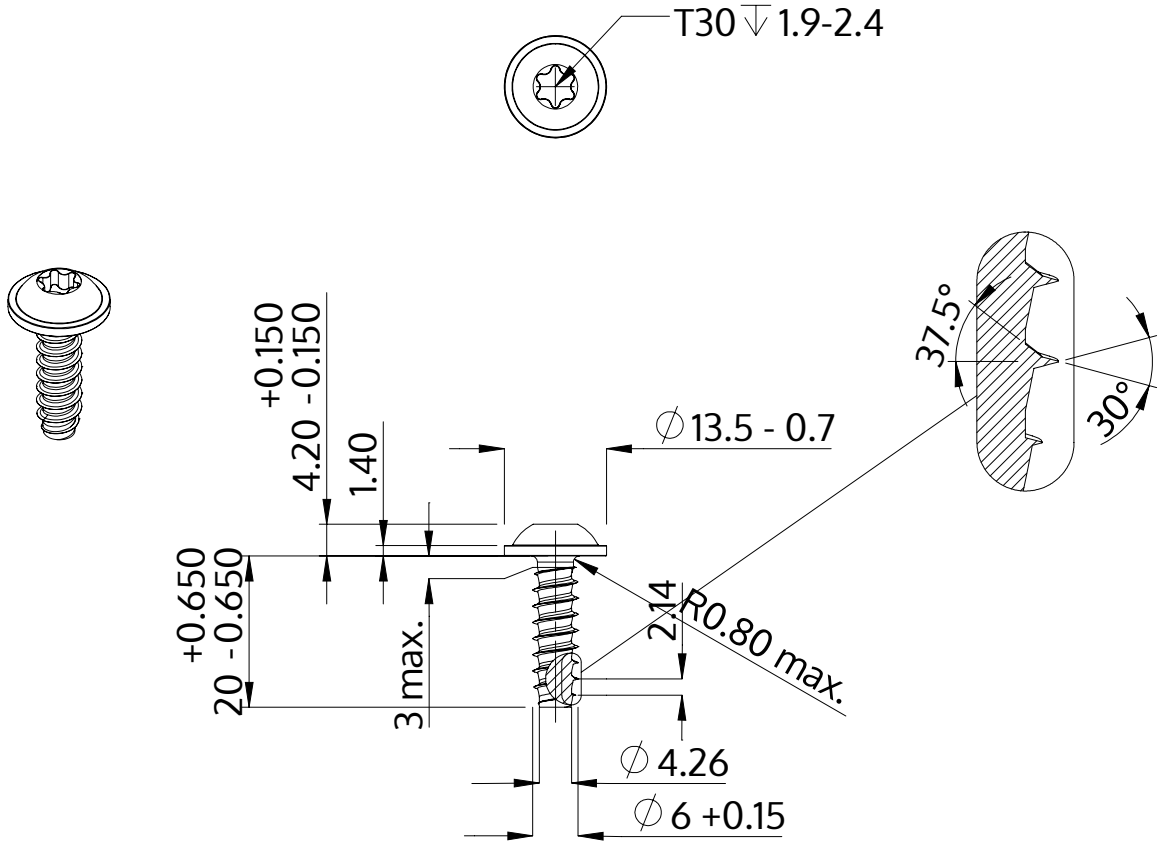

Descrição	STP38 6.0x20.0 - T30
Material	inox A2
Superfície	preto
Peso	5.109 kg / 1000 peças

SCREWERK	**STP380600200J**	
Desenho Métrico A4	Escala 1:1	2024-10