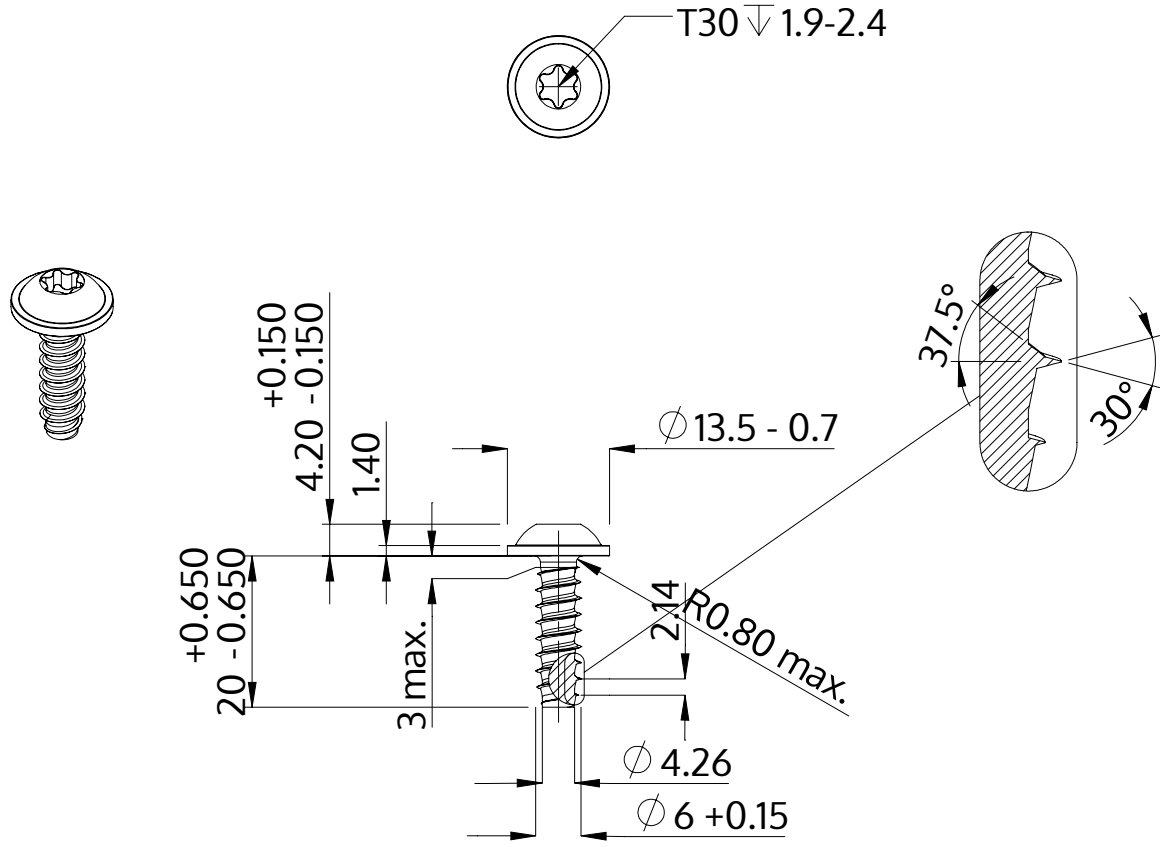

Описание	STP38 6.0x20.0 - T30
Материал	неръждаема стомана A2
Повърхност	черен
Тегло	5.109 kg / 1000 Бройка

SCREWERK	**STP380600200J**	
Метричен дизайн A4	Мащаб 1:1	2024-10