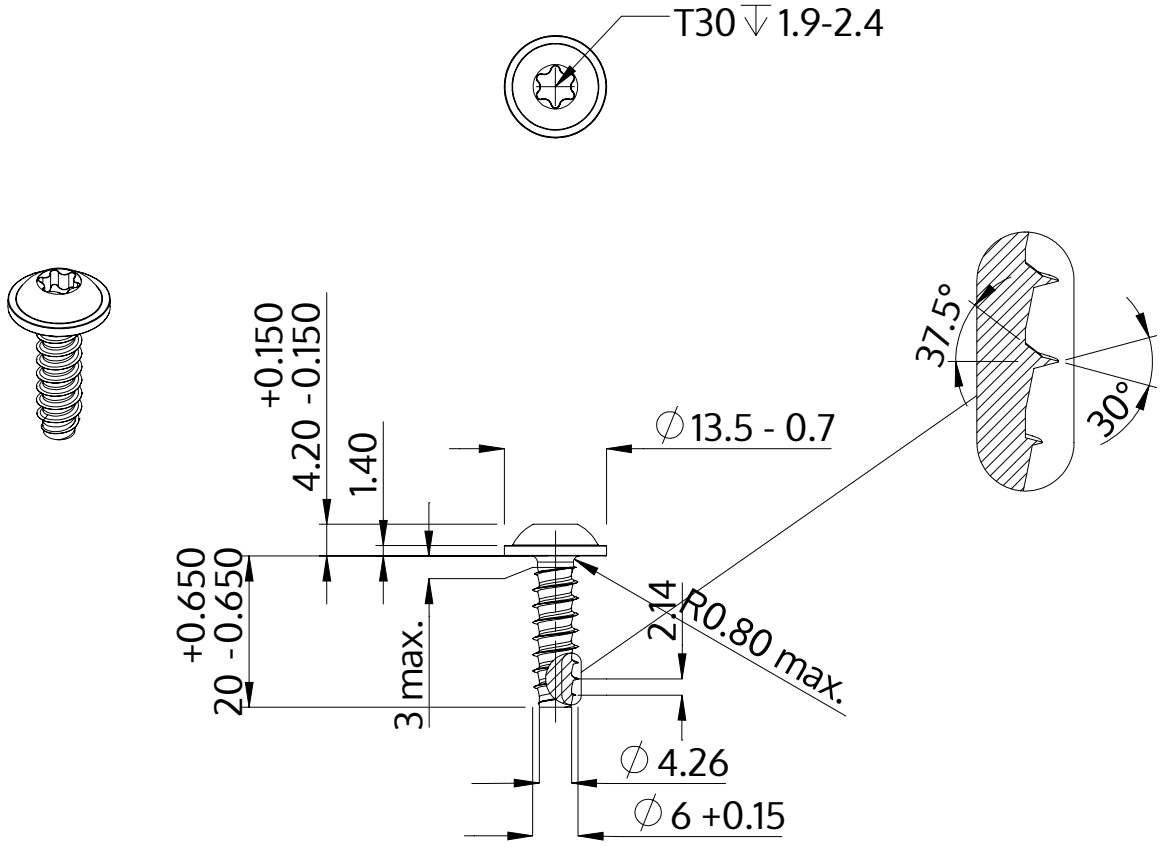

Beskrivning	STP38 6.0x20.0 - T30
Material	rostfritt stål A2
Yta	blank och passiviserad
Vikt	5.109 kg / 1000 styck

SCREWERK	**STP380600200E**	
Metrisk skiss A4	Skala 1:1	2024-10