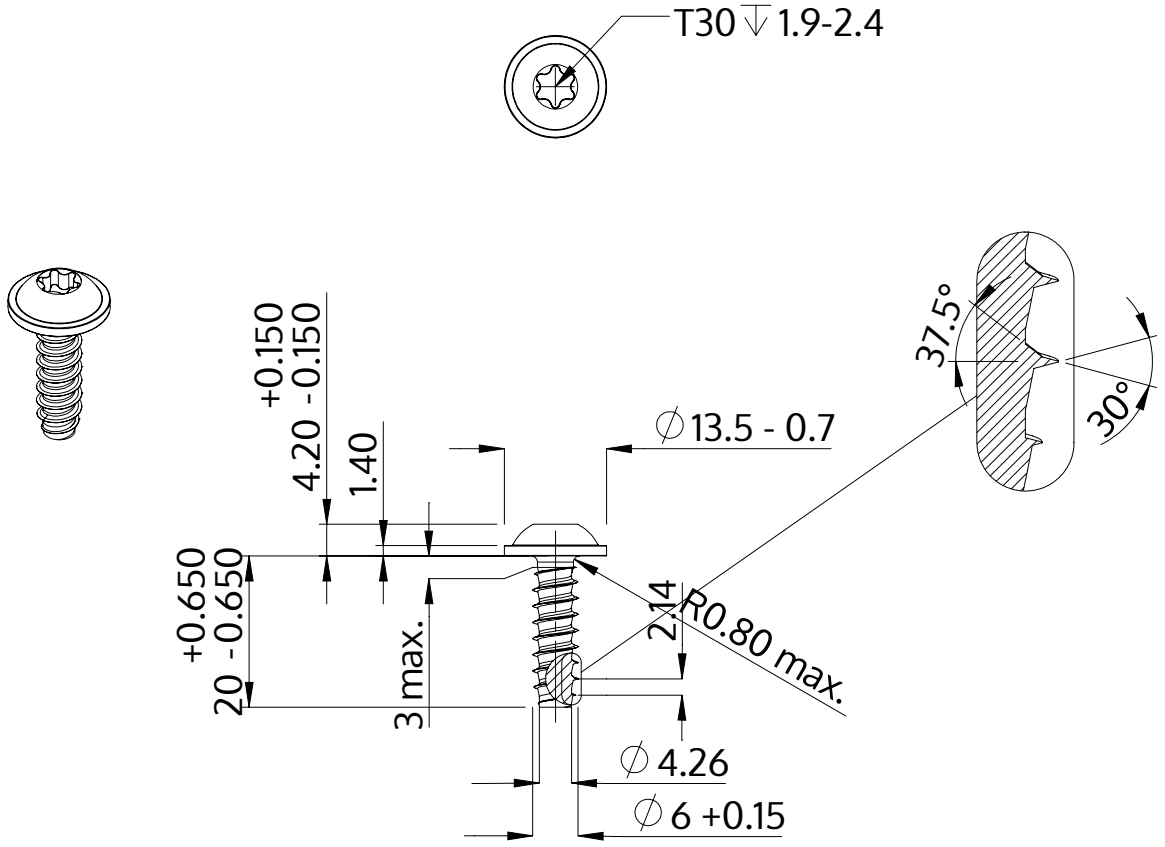

Beschrijving	STP38 6.0x20.0 - T30
Materiaal	roestvrij staal A2
Oppervlak	blank, geetst en gepassieveerd
Gewicht	5.109 kg / 1000 stuk

SCREWERK	**STP380600200E**	
Metrische tekening A4	Schaal None:1	2024-04