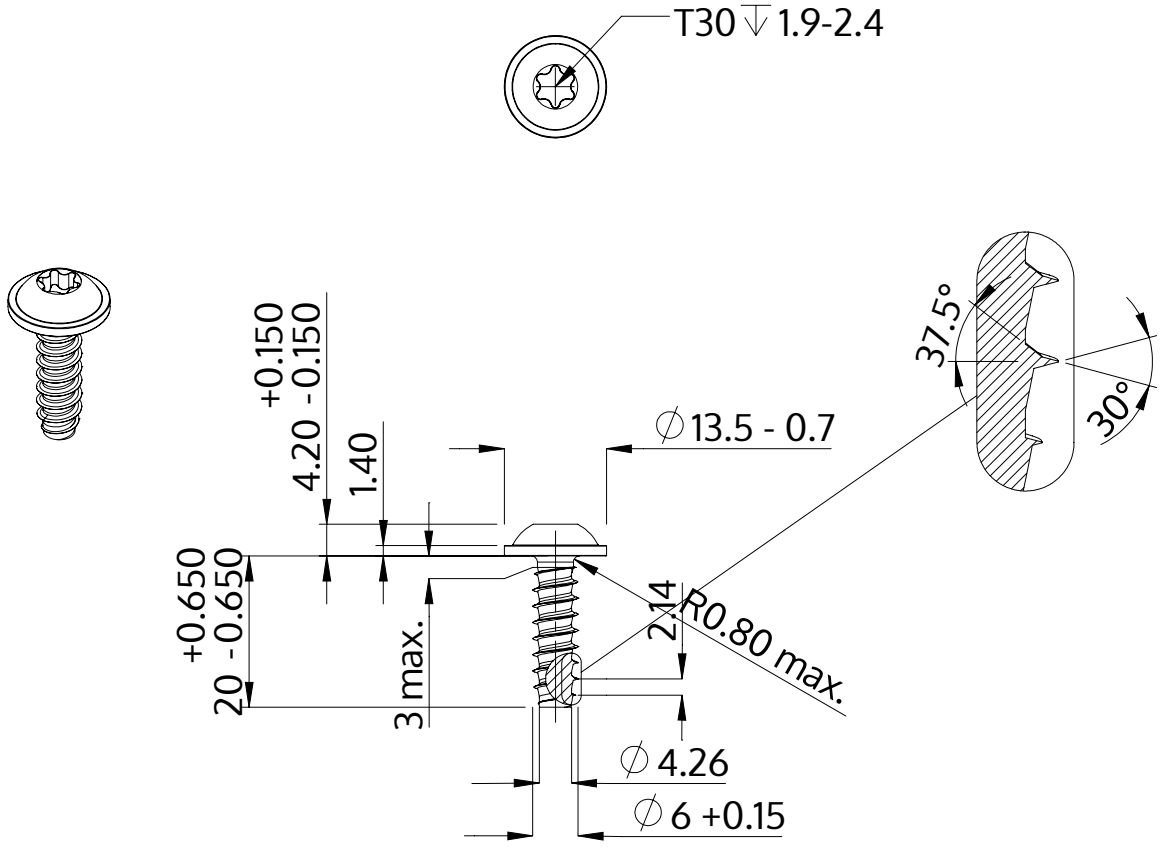

Descrizione	STP38 6.0x20.0 - T30
Materiale	acciaio inossidabile A4
Superficie	bianco-decapato e passivato
Peso	5.109 kg / 1000 pezzi

SCREWERK	**STP380600200C**	
Disegno metrico A4	Scala 1:1	2024-10