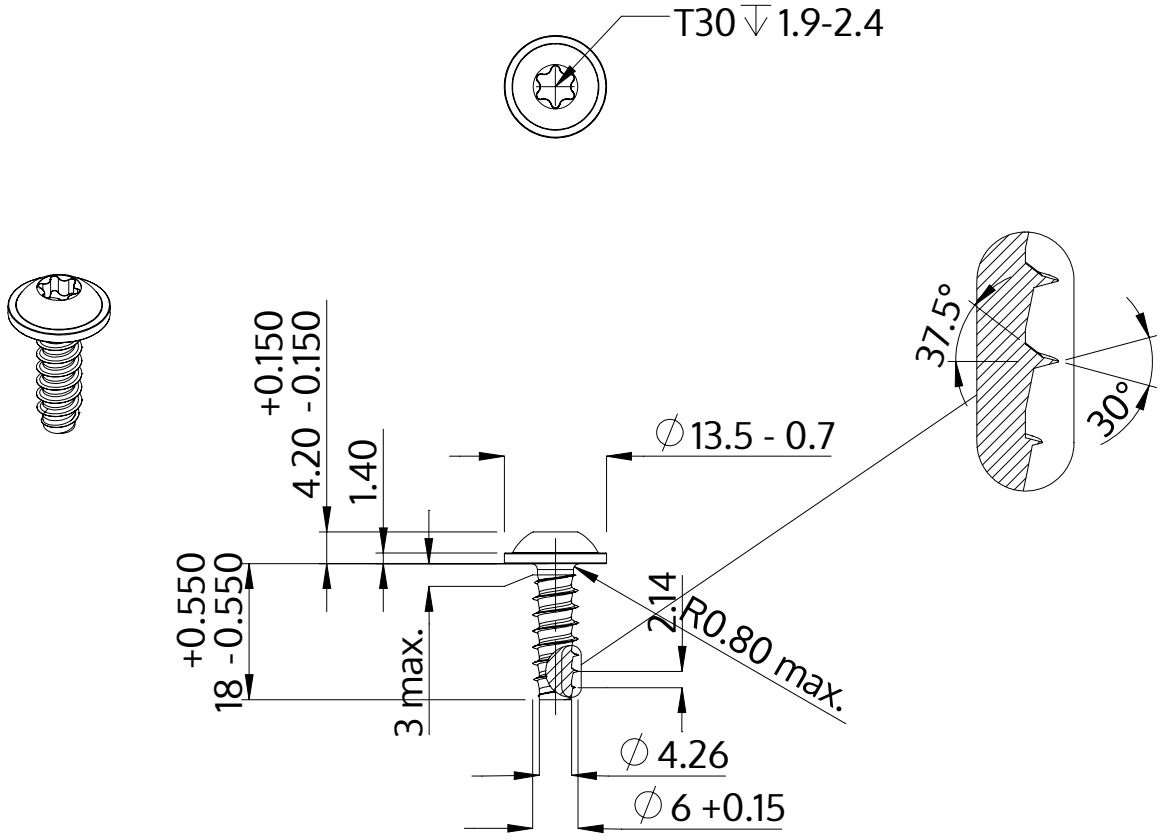

Описание	STP38 6.0x18.0 - T30
Материал	сталь, упрочненная
Поверхность	Оцинковка 5-7µm, термообработка,синий / прозрачный пассивация
Вес	4.838 kg / 1000 Штука

SCREWERK	**STP380600180S**	
Метрический чертеж A4	Шкала 1:1	2024-10