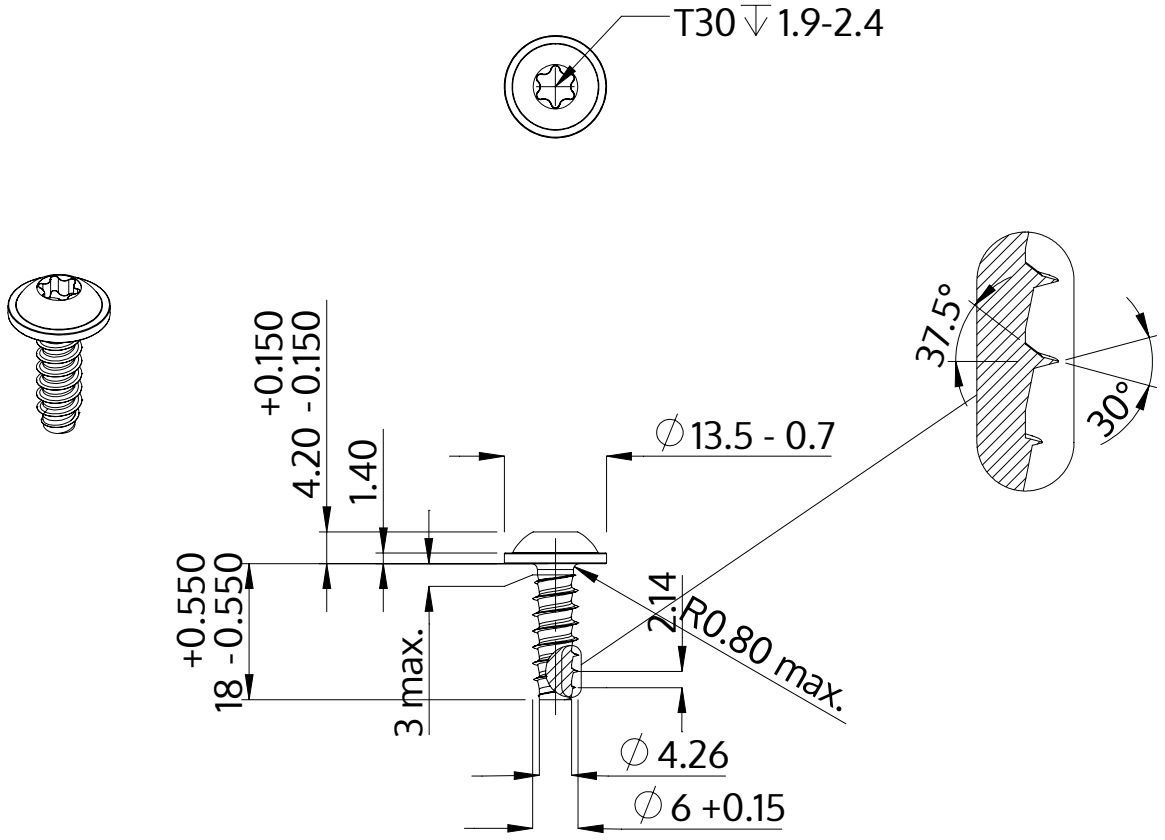

Descripción	STP38 6.0x18.0 - T30
Material	Acero, endurecido
Superficie	galvanizado 5-7 micras, recocido, azul / pasivado transparente
Peso	4.838 kg / 1000 Piezas

SCREWERK	**STP380600180S**	
Diseño métrico	Escalada None:1	2024-04