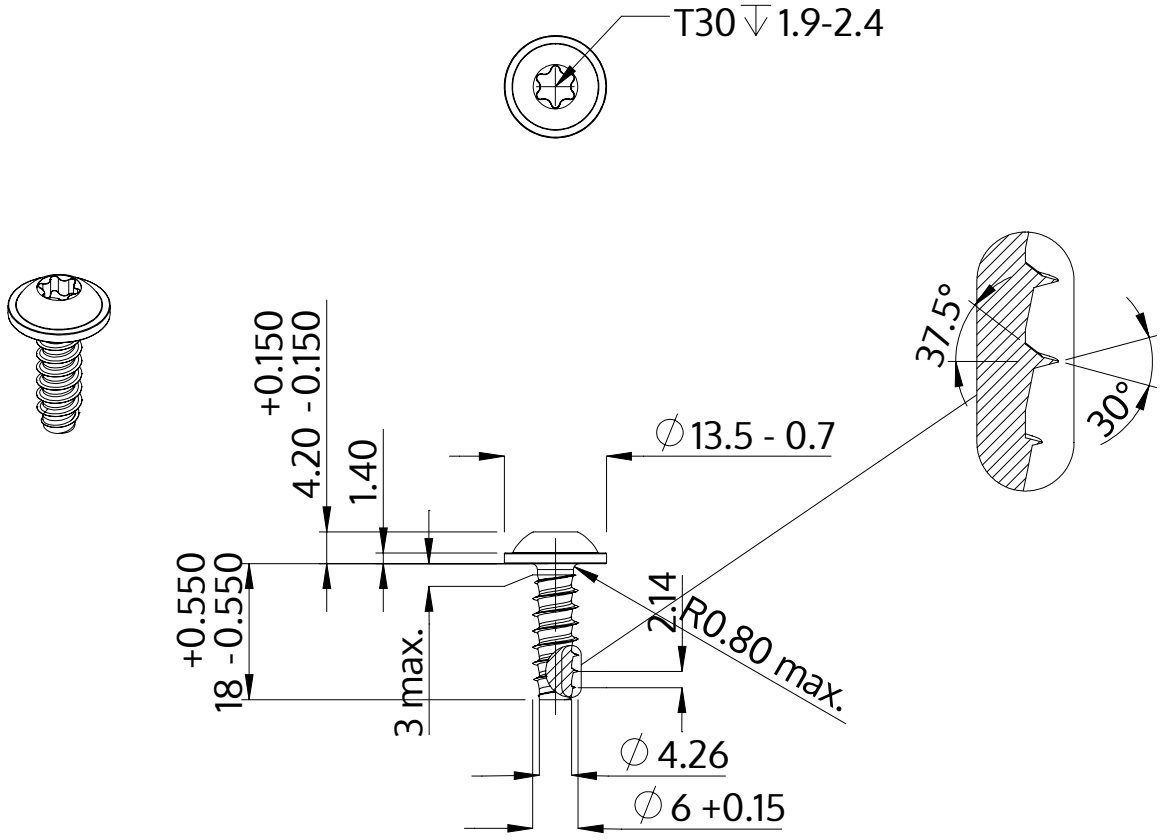

Beschreibung	STP38 6.0x18.0 - T30
Werkstoff	Edelstahl A2
Oberfläche	geschwärzt
Gewicht	4.838 kg / 1000 Stück

SCREWERK	**STP380600180J**	
Metrische Zeichnung A4	Skalierung 1:1	2024-05