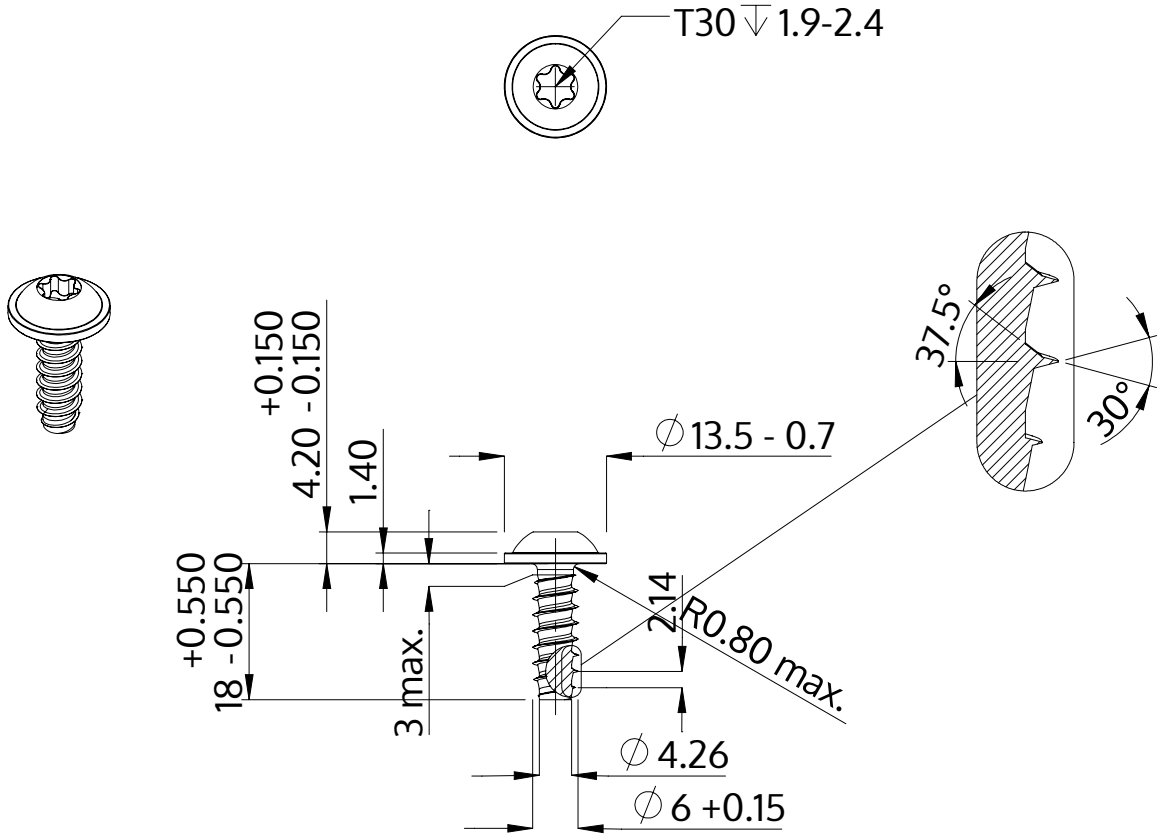

Beskrivning	STP38 6.0x18.0 - T30
Material	rostfritt stål A4
Yta	blank och passiviserad
Vikt	4.838 kg / 1000 styck

SCREWERK	**STP380600180C**	
Metrisk skiss A4	Skala None:1	2024-04