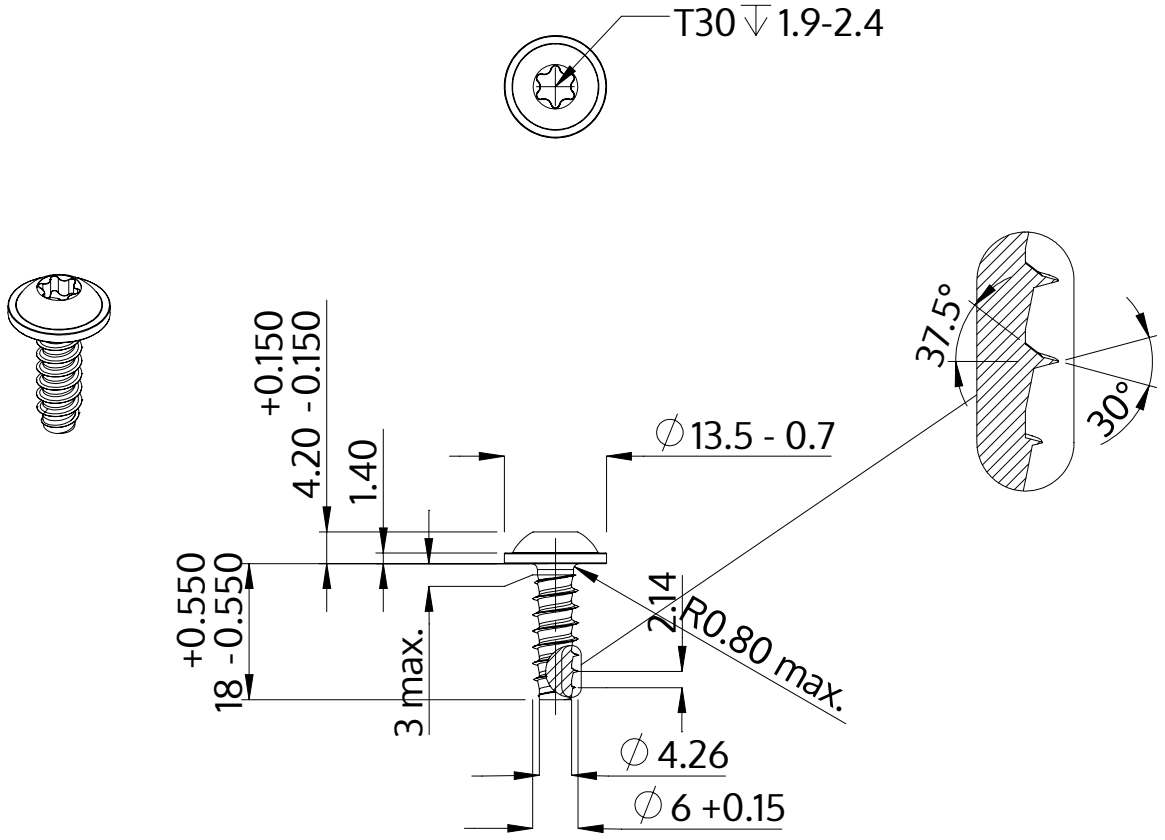

Описание	STP38 6.0x18.0 - T30
Материал	стомана, закалена
Повърхност	цинково и никелово покритие, Черен, пасивиран, темпериран, херметизация
Тегло	4.838 kg / 1000 Бройка

SCREWERK	**STP380600180B**	
Метричен дизайн A4	Мащаб None:1	2024-04