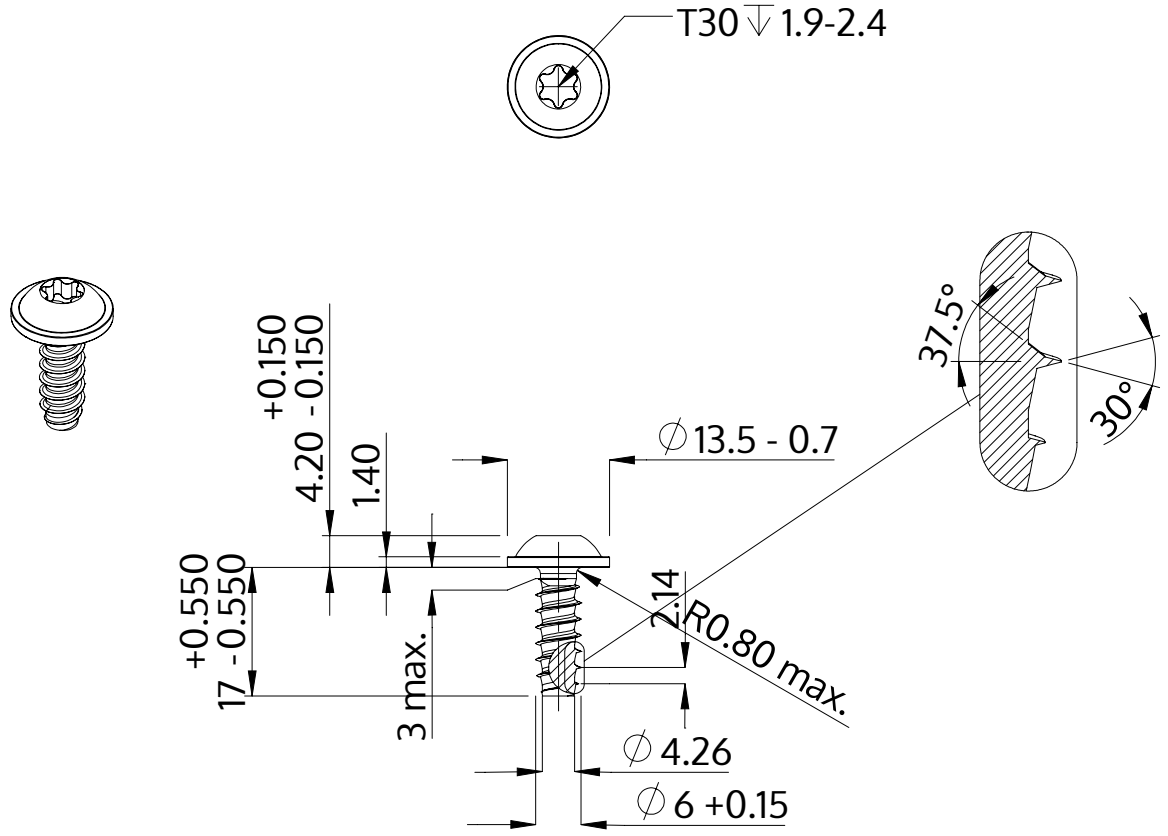

Beschrijving	STP38 6.0x17.0 - T30
Materiaal	roestvrij staal A4
Oppervlak	blank, geetst en gepassieveerd
Gewicht	4.702 kg / 1000 stuk

SCREWERK	**STP380600170C**	
Metrische tekening A4	Schaal 1:1	2024-10