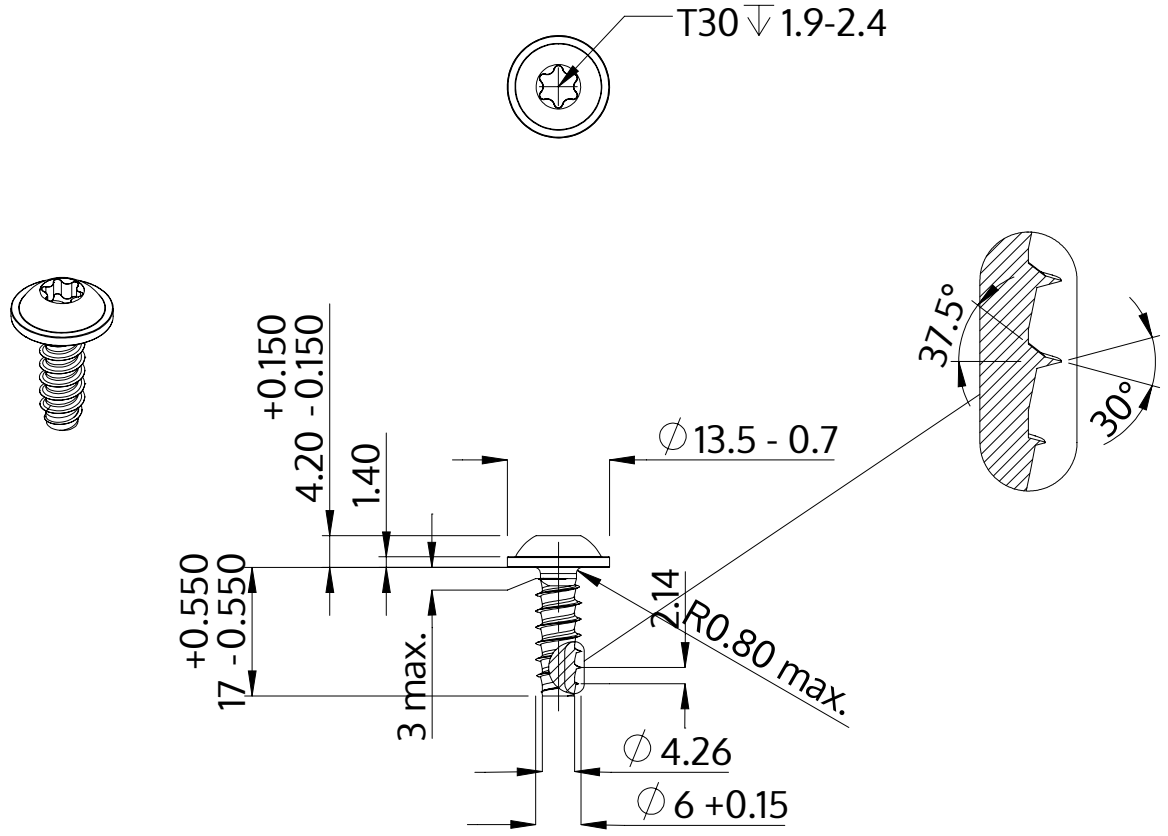

Beschreibung	STP38 6.0x17.0 - T30
Werkstoff	Edelstahl A4
Oberfläche	blank, gebeizt und passiviert
Gewicht	4.702 kg / 1000 Stück

SCREWERK	**STP380600170C**	
Metrische Zeichnung A4	Skalierung None:1	2024-04