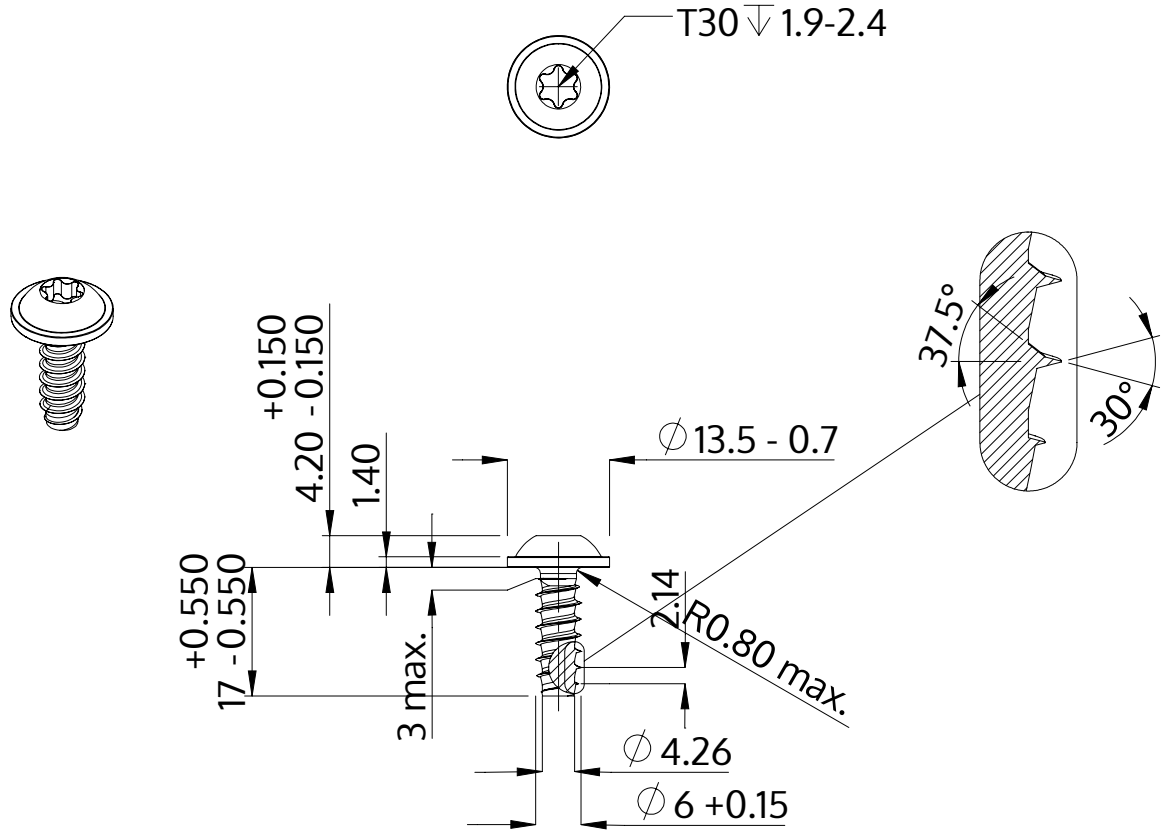

Descrição	STP38 6.0x17.0 - T30
Material	aço, endurecido
Superfície	Zincado Niquelado Galvanizado, Passivado negro
Peso	4.702 kg / 1000 peças

SCREWERK	**STP380600170B**	
Desenho Métrico A4	Escala 1:1	2024-10