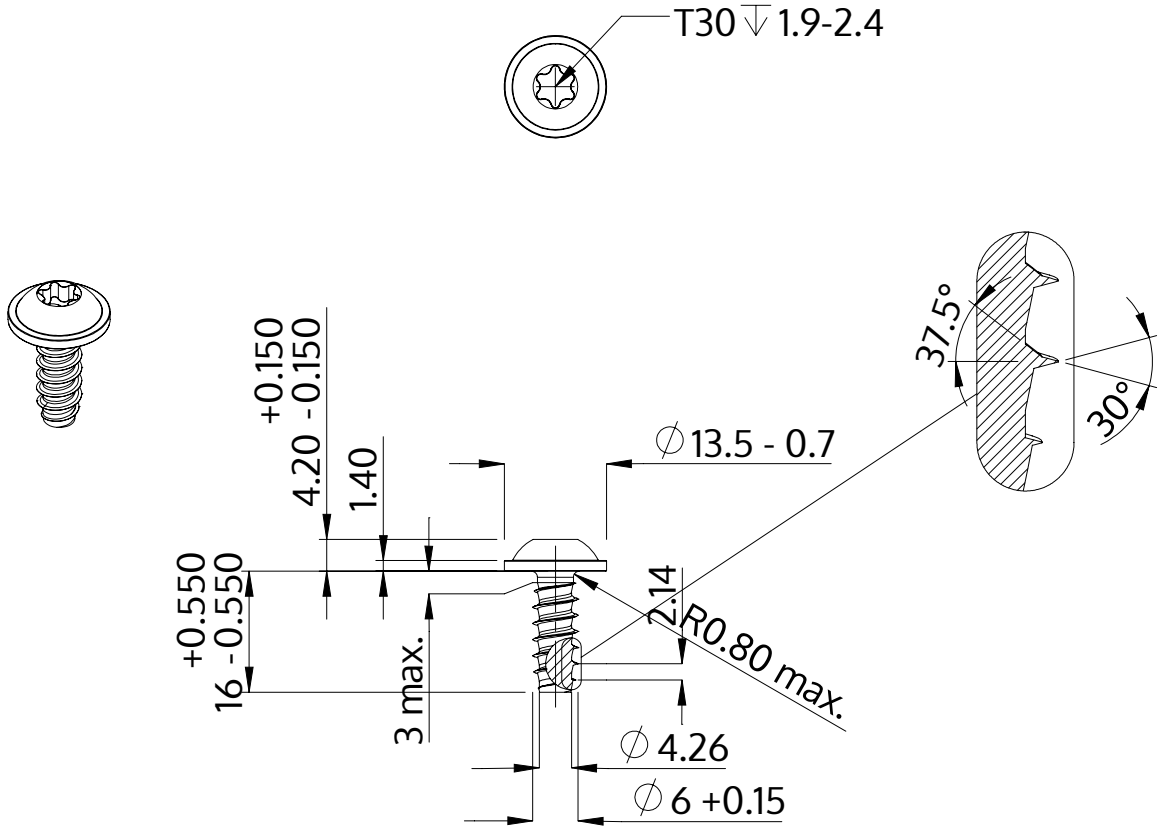

Описание	STP38 6.0x16.0 - T30
Материал	Нержавеющая сталь A2
Поверхность	Светлый отжиг и пассивация
Вес	4.567 kg / 1000 Штука

SCREWERK	**STP380600160E**	
Метрический чертеж A4	Шкала 1:1	2024-10