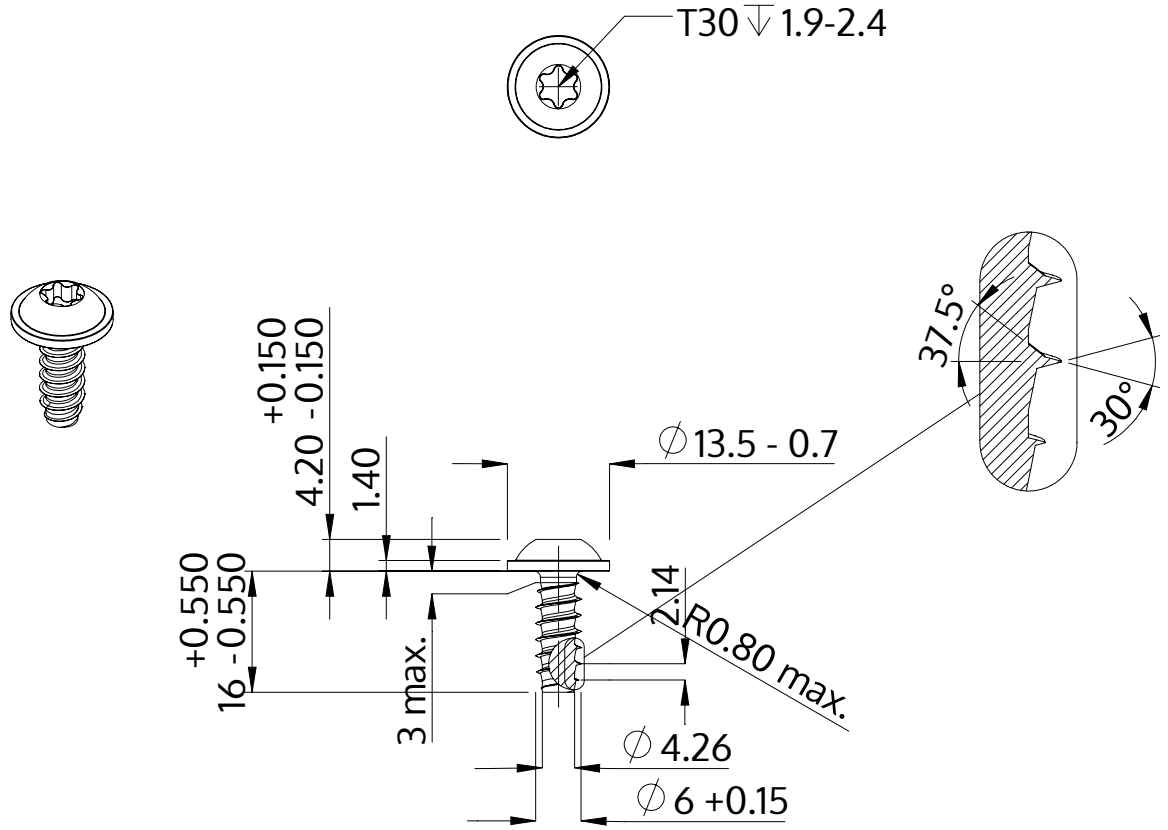

Beskrivelse	STP38 6.0x16.0 - T30
Materiale	Ædelstål A2
Overflade	blank, bejdset og passiveret
Vægt	4.567 kg / 1000 stykke

SCREWERK	**STP380600160E**	
Metrisk tegning A4	Skalering 1:1	2024-10